GUIDE D'INSTALLATION
CROCHET POUR PEIGNOIR À FIXATION SUR VERRE

WATERWORKS

LUDLOW VERRE SIMPLE OU DOUBLE FACE CROCHET FIXÉ

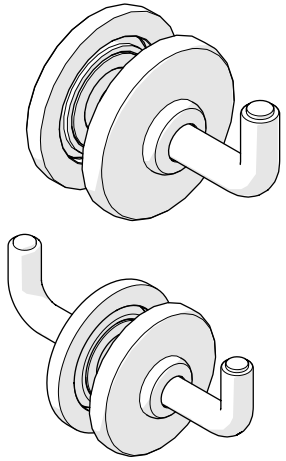

STYLES	
LD15G1 **[PRÉSENTÉ]**	LD15G2 **[PRÉSENTÉ]**

PORTE-SERVIETTES À FIXATION SUR VERRE, SIMPLE OU DOUBLE FACE 24" [610 mm] LUDLOW VOLTA

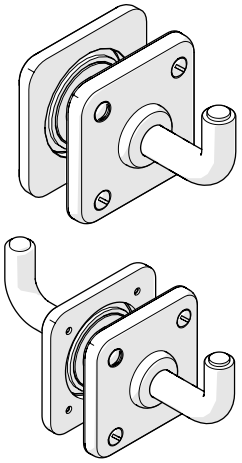

STYLES	
LDRHG1 **[PRÉSENTÉ]**	LDRHG2 **[PRÉSENTÉ]**

ADAPTATEUR À FIXATION SUR VERRE SIMPLE OU DOUBLE FACE

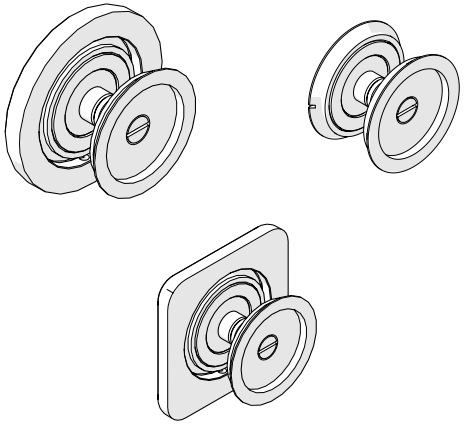

STYLES		
100705	100726	100755

IMPORTANT :

- Afin de garantir une installation correcte de ce produit, vous devez lire et suivre ces instructions.
- Le propriétaire / utilisateur de ce produit doit conserver ces informations pour toute consultation ultérieure.
- Ce produit doit être installé par un professionnel qualifié et agréé.
- Inspectez ce produit pour vous assurer que vous disposez de toutes les pièces nécessaires à une installation correcte.
- Des CHEVILLES pour cloisons sèches sont fournies pour une installation typique de cloisons sèches. Ne **PAS** utiliser les CHEVILLES pour montage direct sur un bloc de bois ou un poteau.
- Si une assistance supplémentaire est requise, veuillez contacter l'Assistance produits au +33(0)189370240.
- Pour connaître les pièces de rechange disponibles, reportez-vous aux documents de Pièces détachées distincts.

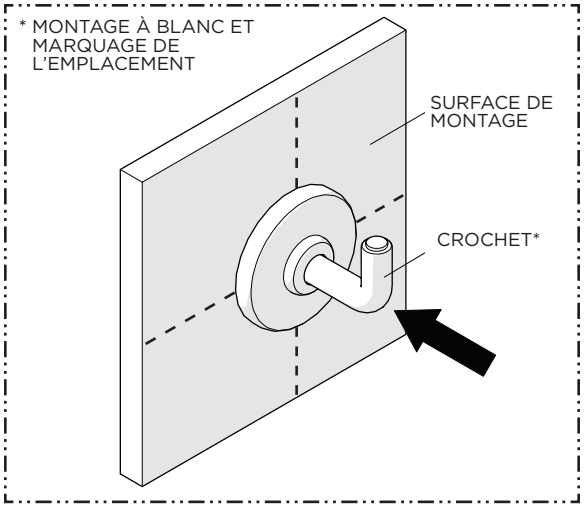

1. Effectuer un montage à blanc du CROCHET pour PEIGNOIR sur la SURFACE DE MONTAGE et marquer l'emplacement idéal.

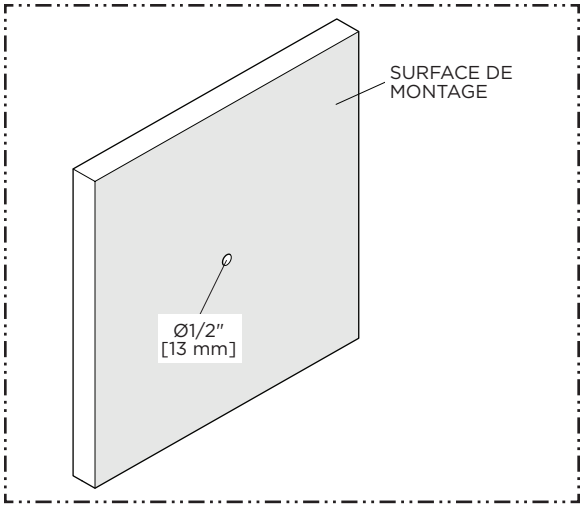

2. Vérifier que tout trou prépercé dans la SURFACE DE MONTAGE présente un diamètre de 1/2" [13 mm].

GUIDE D'INSTALLATION
PORTE-SERVIETTES À FIXATION SUR VERRE

WATERWORKS

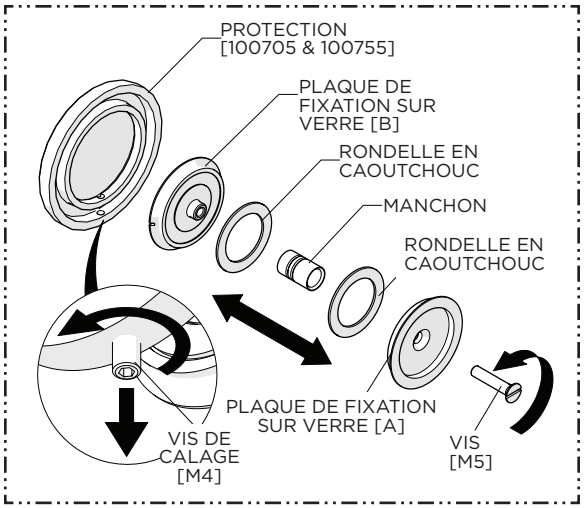

3. Démonter les composants de l'ADAPTATEUR en dévissant la VIS de la PLAQUE DE MONTAGE SUR VERRE [A].

   REMARQUE : Retirer le CACHE utilisé sur le modèle 100705 et 100755 en desserrant la VIS DE CALAGE.

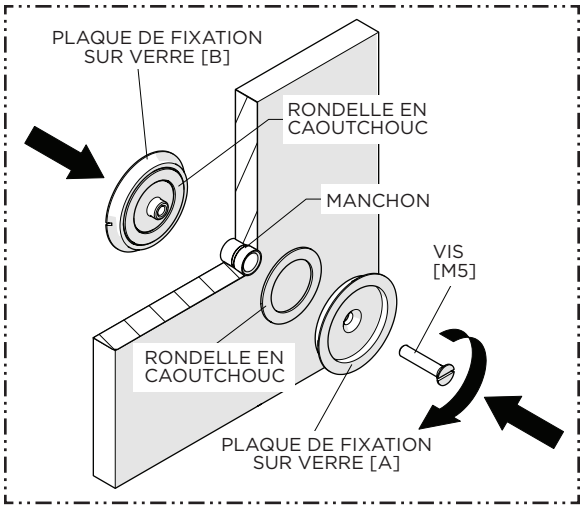

4. Insérer le MANCHON dans le trou prépercé, puis remonter les PLAQUES DE MONTAGE SUR VERRE à l'aide de la VIS et des RONDELLES EN CAOUTCHOUC fournies.

   REMARQUE : Le MANCHON peut être recoupé et deux VIS [M5] sont fournies afin de s'adapter à différentes épaisseurs de verre.

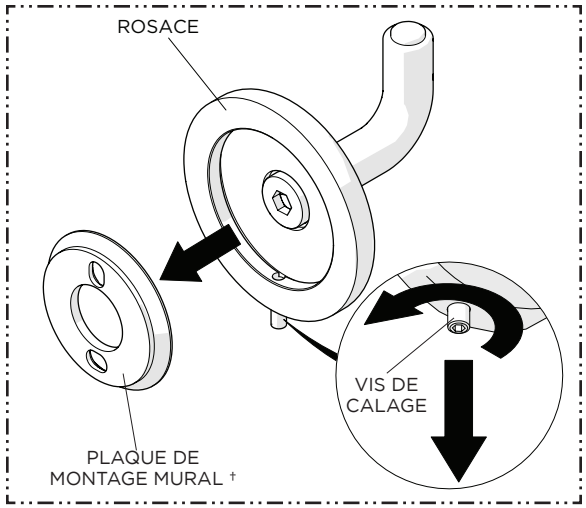

5. Desserrer la VIS DE CALAGE située sur le côté du CROCHET pour PEIGNOIR **sans** toutefois la retirer.

   † **REMARQUE :** Remplacer la PLAQUE DE MONTAGE MURAL par la PLAQUE DE MONTAGE DE L'ADAPTATEUR POUR VERRE.

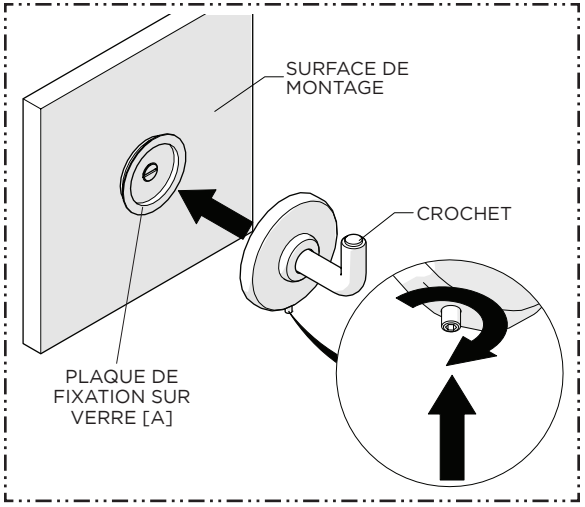

6. En respectant l'orientation appropriée, positionner le CROCHET sur la PLAQUE DE MONTAGE POUR VERRE, puis serrer fermement la VIS DE CALAGE à l'aide d'une clé hexagonale de 1/16″ [1,5 mm].

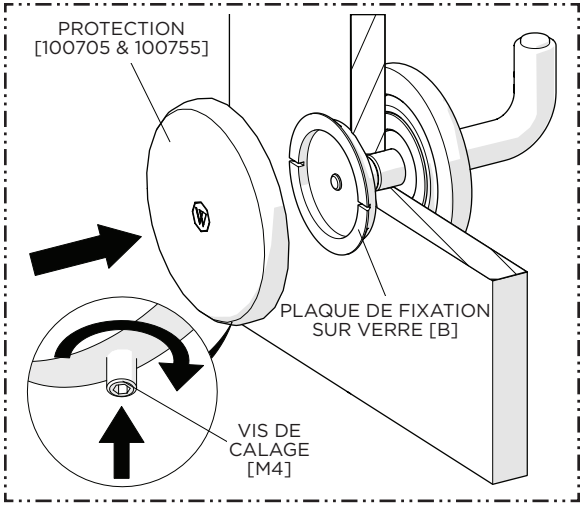

POUR LES RÉFÉRENCES LD15G1 OU LDRHG1 UNIQUEMENT :

7. En respectant l'orientation correcte, remettre le COUVERCLE en place à l'aide de la VIS DE CALAGE.

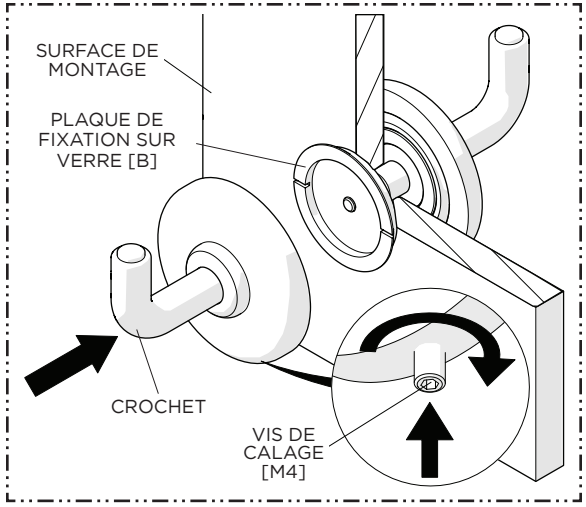

POUR LES RÉFÉRENCES LD15G2 OU LDRHG2 UNIQUEMENT :

8. Répéter les étapes 5 et 6 pour installer le CROCHET POUR PEIGNOIR de l'autre côté.