GUIDE D'INSTALLATION
SYSTÈME DE DOUCHE THERMOSTATIQUE LUDLOW VOLTA

WATERWORKS

	STYLE	DESCRIPTION
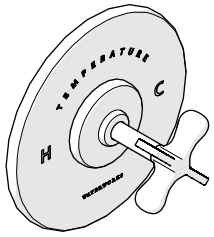	LDTH05	Façade de robinet d'arrêt thermostatique Ludlow Volta avec croisillon
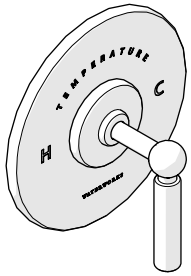	LDTH15	Façade de robinet d'arrêt thermostatique Ludlow Volta avec poignée à levier
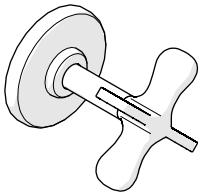	LDVC05	Façade de robinet d'arrêt de contrôle du débit Ludlow Volta avec croisillon
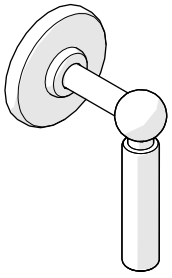	LDVC15	Façade de robinet d'arrêt de contrôle du débit Ludlow Volta avec poignée à levier

	STYLE	DESCRIPTION
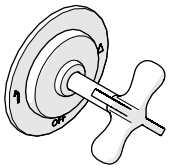	LD2T01	Façade de robinet d'arrêt d'inverseur à 2 voies Ludlow pour système thermostatique avec repères graphiques et croisillon
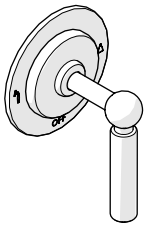	LD2T10	Façade de robinet d'arrêt d'inverseur à 2 voies Ludlow pour système thermostatique avec repères graphiques et poignée à levier
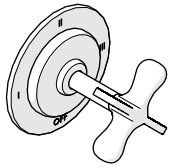	LD3T01	Façade de robinet d'arrêt d'inverseur à 3 voies Ludlow pour système thermostatique avec chiffres romains et croisillon
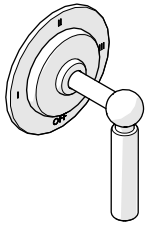	LD3T10	Façade de robinet d'arrêt d'inverseur à 3 voies Ludlow pour système thermostatique avec chiffres romains et poignée à levier

GUIDE D'INSTALLATION
SYSTÈME DE DOUCHE THERMOSTATIQUE LUDLOW

WATERWORKS

IMPORTANT :

- TOUS LES CORPS À ENCASTRER ET FAÇADES SONT VENDUS SÉPARÉMENT.
- Afin de garantir une installation correcte de ces produits, vous devez lire et suivre ces instructions.
- Le propriétaire / utilisateur de ces produits doit conserver ces informations pour toute consultation ultérieure.
- Ces produits doivent être installés par un professionnel qualifié et agréé, et doivent être présents sur site avant les travaux de plomberie. Cela permet à l'installateur de visualiser l'installation.
- Consulter les Instructions d'installation fournies avec chaque CORPS À ENCASTRER pour obtenir des informations complémentaires sur la procédure complète d'encastrement.
- Veillez à ce que l'installation soit conforme à tous les codes fédéraux, nationaux et locaux. Dans l'État du Massachusetts, toutes les installations doivent être conformes aux règles et réglementations énoncées dans le règlement 248 CMR.
- **AVERTISSEMENT :** Les **VANNES THERMOSTATIQUES** (GUTH60/ GUTH38) sont dotées d'une protection anti-brûlure. Le risque de brûlure existe tant que l'installateur n'a pas correctement calibré / réglé la température lors de l'installation de la FAÇADE.
- Ces produits sont vendus partiellement assemblés mais sont présentés entièrement désassemblés à des fins d'illustration et d'entretien uniquement.
- Inspecter ces produits pour s'assurer de disposer de toutes les pièces nécessaires à une installation correcte.
- Utiliser uniquement une clé à sangle ou une clé à mors lisses/ protégés sur toute surface finie.
- L'utilisation de certains mastics de plomberie peut tacher les surfaces en pierre ou carrelées.
- Si une assistance supplémentaire est requise, veuillez contacter l'assistance produits au +33(0)189370240.
- Pour connaître les pièces de rechange disponibles, reportez-vous aux documents distincts relatifs aux pièces détachées.

FONCTIONNEMENT du CORPS À ENCASTRER :

- **Les VANNES THERMOSTATIQUES** ne font que mélanger l'eau chaude et l'eau froide et n'ont pas de capacité de contrôle du débit ou d'arrêt.
- **Les PARTIES À ENCASTRER DE CONTRÔLE DU DÉBIT** contrôlent la marche/arrêt/débit et doivent être installées pour chaque élément qui recevra de l'eau ou une **PARTIE À ENCASTRER D'INVERSEUR** pour plusieurs éléments.

DÉTAILS DE PLOMBERIE REQUIS :

- En fonction du nombre d'éléments terminaux dans le système de douche et de leur capacité à fonctionner **SIMULTANÉMENT**, le système nécessitera l'un ou l'autre des éléments suivants :

A. Système **GUTH60** pour un **MAXIMUM** de 2 raccords utilisés simultanément ou,

		STYLE	NOMBRE DE SORTIES	RACCORDEMENTS D'ENTRÉE/DE SORTIE
VANNE THERMOSTATIQUE	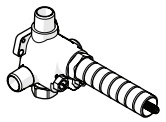	GUTH60	2	1/2" [13 mm] MÂLE NPT
Contrôle du débit VANNE		GUVC18	1	1/2" [13 mm] RACCORD FEMELLE NPT
		GUVC19		
INVERSEUR VANNE	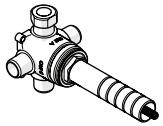	GUDV2T **[PRÉSENTÉ]**	2	1/2" [13 mm] MÂLE NPT
		GUDV3T	3	

B. GUTH38 système pour 3 raccords ou plus utilisés simultanément.

		STYLE	NOMBRE DE SORTIES	RACCORDEMENTS D'ENTRÉE/DE SORTIE
VANNE THERMOSTATIQUE	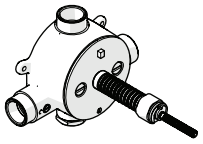	GUTH38	2	3/4" [19 mm] RACCORD FEMELLE NPT
VANNE DE CONTRÔLE DU DÉBIT		GUVC16	1	3/4" [19 mm] RACCORD FEMELLE NPT
		GUVC17		
INVERSEUR	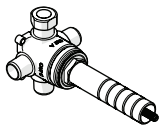	GUDV2T **[PRÉSENTÉ]**	2	1/2" [13 mm] MÂLE NPT
		GUDV3T	3	

GUIDE D'INSTALLATION

FAÇADE DE DOUCHE THERMOSTATIQUE LUDLOW AVEC **GUTH60**

WATERWORKS

PRÉPARATION DE L'ENCASTREMENT ET DU CORPS À ENCASTRER :

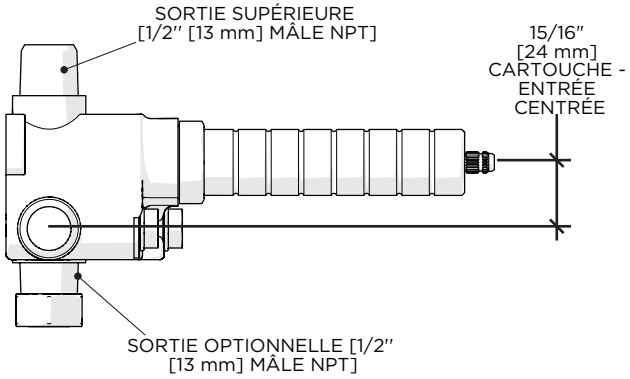

- **ATTENTION :** La profondeur d'encastrement est mesurée à partir de l'axe des entrées jusqu'à la surface du mur fini. Si le CORPS À ENCASTRER est encastré trop peu profondément, la FAÇADE ne peut pas être installée correctement.
- Le corps à encastrer est livré avec une plaque affleurante préinstallée et est prêt pour la purge des conduites d'alimentation.
- **ATTENTION :** Avant d'installer la CARTOUCHE THERMOSTATIQUE, les conduites d'alimentation **doivent être** purgées afin d'éviter l'obstruction des FILTRES. Le fait de ne pas purger les conduites endommagera de manière permanente la CARTOUCHE et ANNULERA la garantie. Répéter le processus de purge si nécessaire avant l'installation finale de la FAÇADE.
- Ne retirer et ne mettre au rebut la PROTECTION POUR CARRELAGE que lorsque la surface murale finie (CARRELAGE ou PLAN) est terminée et que la FAÇADE est prête à être installée.

DIMENSION	VALEUR
A	4-1/2" [114 mm] **MAX** 3-5/8" [92 mm] **MIN**
B	Ø2-1/2" [64 mm]

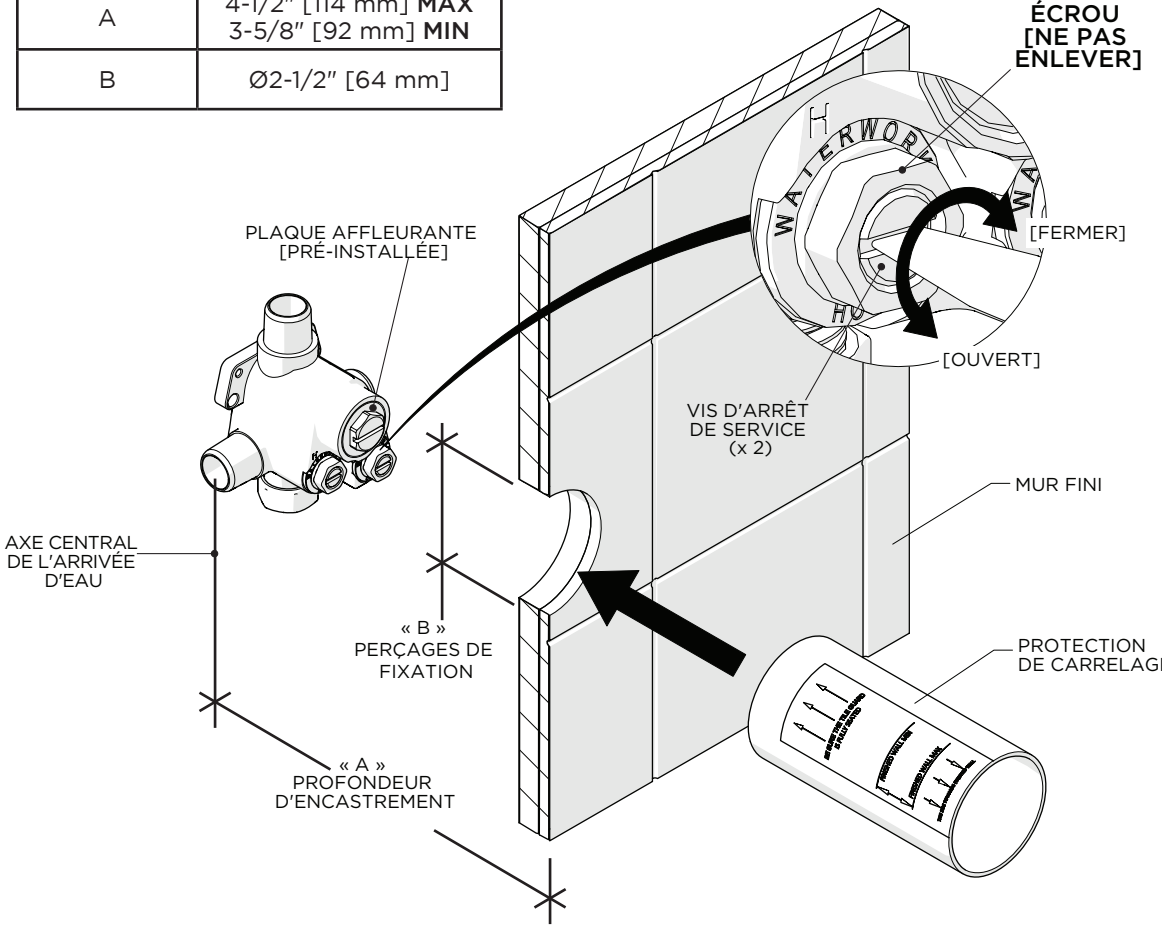

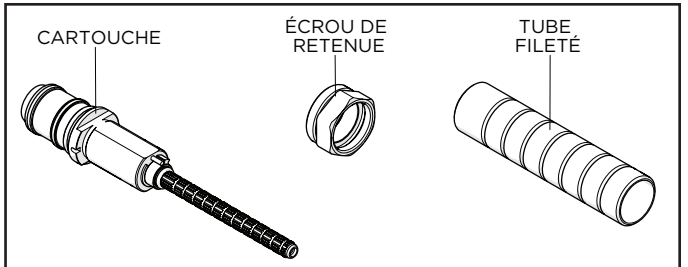

‡ **IMPORTANT** : La CARTOUCHE, l'ÉCROU DE RETENUE et le TUBE FILETÉ sont emballés séparément et fournis avec le CORPS À ENCASTRER. METTRE DE CÔTÉ JUSQU'À L'INSTALLATION FINALE DE LA FAÇADE !

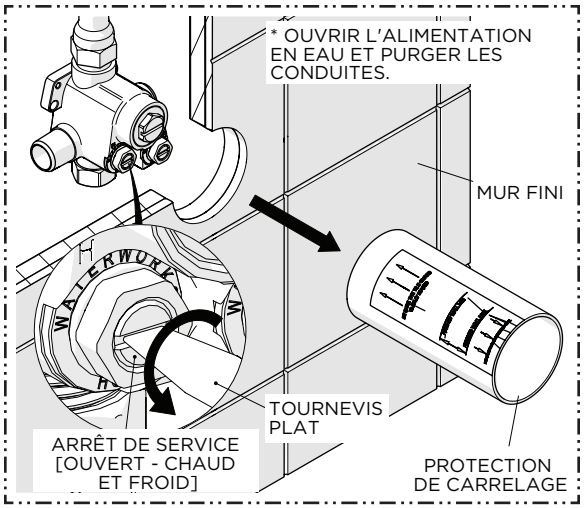

1. Ouvrir les alimentations en eau, puis retirer les PROTECTIONS DE CARRELAGE du CORPS À ENCASTRER et **OUVRIR** les ROBINETS D'ARRÊT (chaud et froid) afin de purger les conduites.

ATTENTION : LE FAIT DE NE PAS PURGER LES CONDUITES D'ALIMENTATION ENDOMMAGERA DE MANIÈRE PERMANENTE LA CARTOUCHE ET ANNULERA LA GARANTIE. RÉPÉTER LE PROCESSUS DE PURGE SI NÉCESSAIRE AVANT L'INSTALLATION FINALE DE LA FAÇADE.

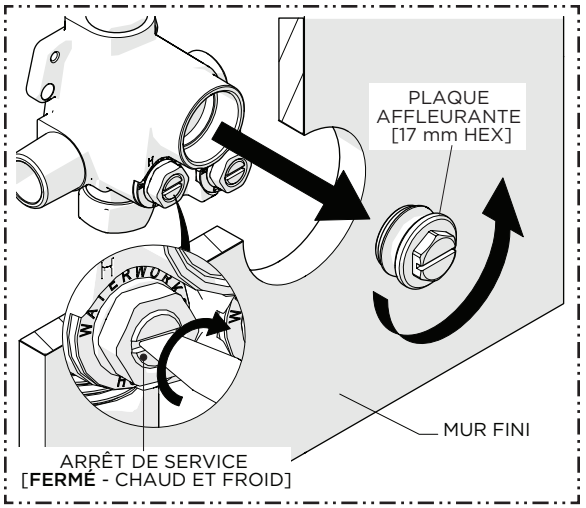

2. Une fois les conduites complètement purgées, FERMER les ROBINETS D'ARRÊT (chaud et froid), puis dévisser et retirer la PLAQUE AFFLEURANTE.

   REMARQUE : Ne **PAS** jeter la PLAQUE AFFLEURANTE.

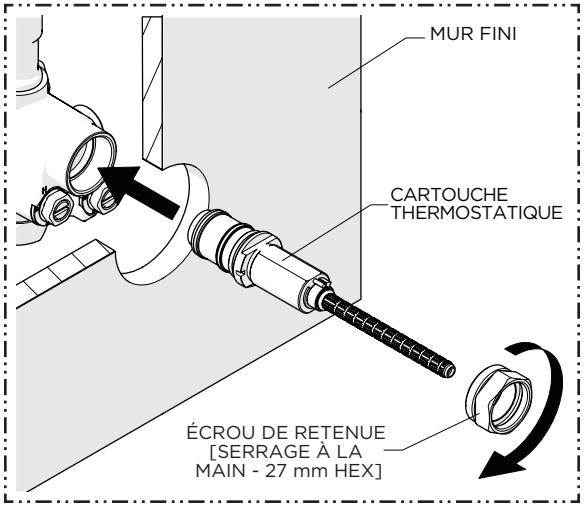

3. Insérer la CARTOUCHE THERMOSTATIQUE dans le CORPS À ENCASTRER, puis visser et **serrer à la main** l'ÉCROU DE RETENUE dans le CORPS À ENCASTRER.

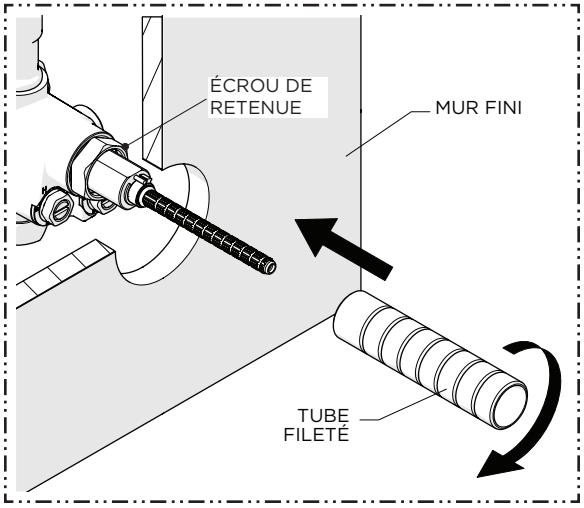

4. Revisser le TUBE FILETÉ [M24] dans l'ÉCROU DE RETENUE jusqu'à la butée.

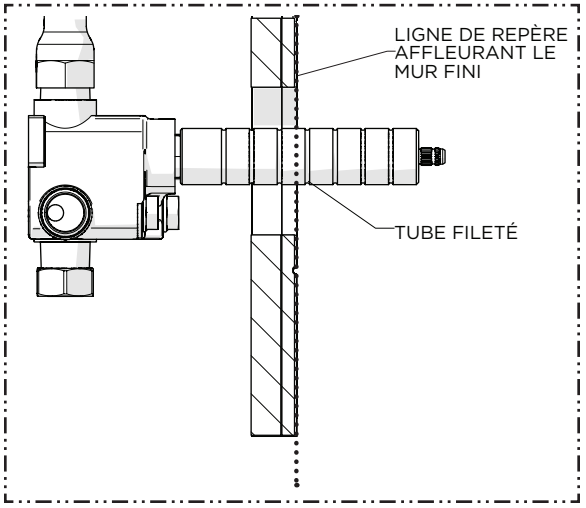

5. Marquer le TUBE FILETÉ à l'endroit où il dépasse du mur fini.

   REMARQUE : Une règle droite (non fournie) peut être utilisée pour marquer le TUBE.

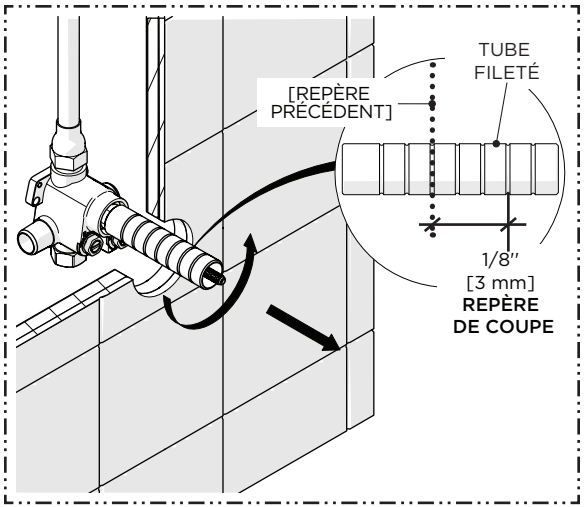

6. Retirer le TUBE FILETÉ puis le couper à 1/8″ [3 mm] **au-delà** de la marque précédente afin que le TUBE dépasse de 1/8″ [3 mm] de la surface du mur fini.

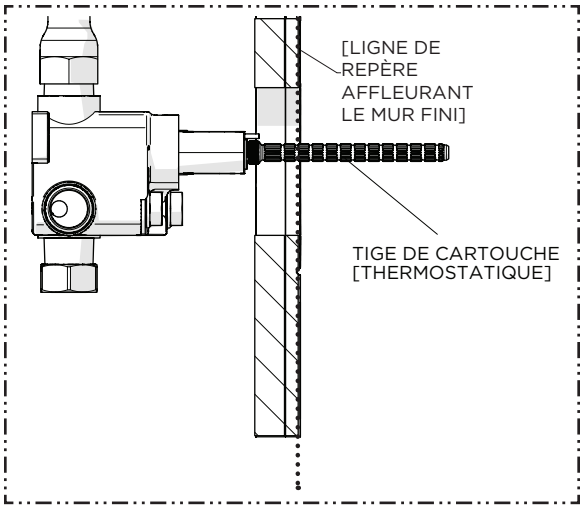

7. Marquer la TIGE DE LA CARTOUCHE à l'endroit où elle dépasse du mur fini.

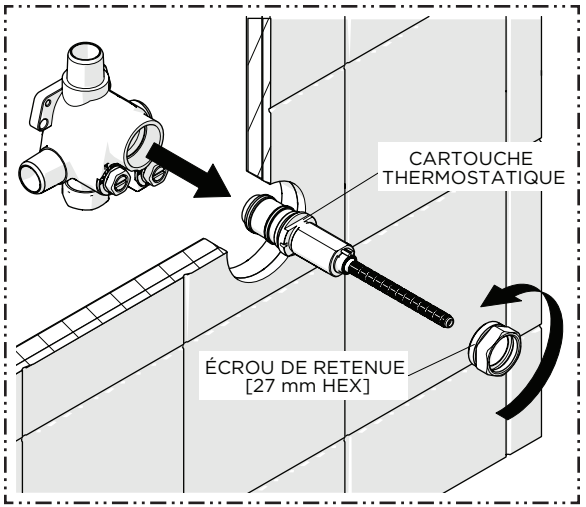

8. Dévisser l'ÉCROU DE RETENUE et retirer la CARTOUCHE.

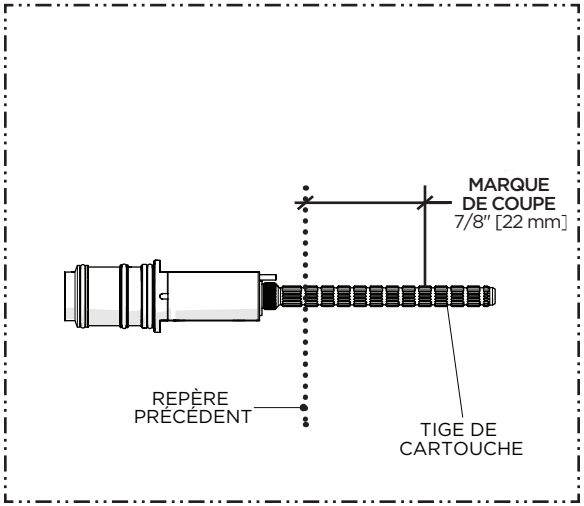

9. Couper soigneusement la TIGE DE CARTOUCHE à 3/4″ [19 mm] **au-delà** du repère précédent afin qu'elle dépasse de 3/4″ [19 mm] de la surface du mur fini.

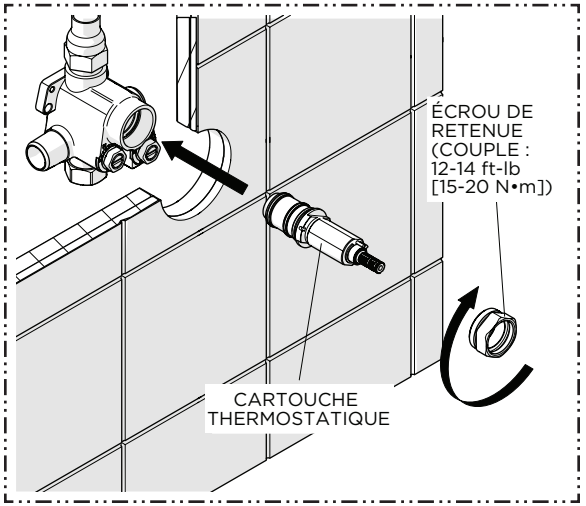

10. Réinsérer la CARTOUCHE dans le CORPS À ENCASTRER, puis visser et serrer fermement l'ÉCROU DE RETENUE au couple de serrage indiqué.

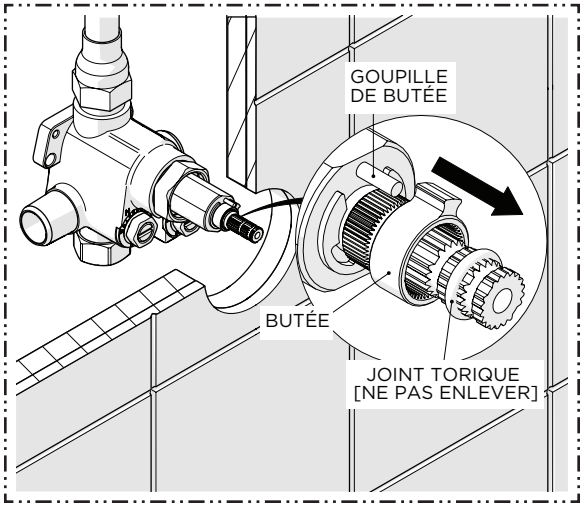

11. Faire glisser le JOINT TORIQUE et la BUTÉE de la CARTOUCHE THERMOSTATIQUE vers le haut de la TIGE.

    REMARQUE : Ne **PAS** retirer ou endommager le JOINT TORIQUE.

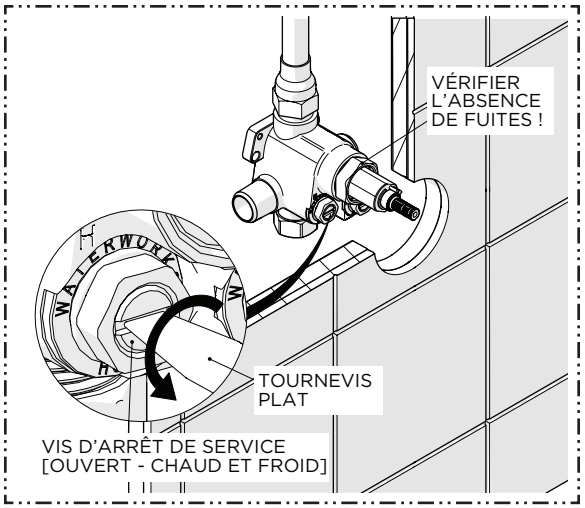

12. OUVRIR les robinets de service (chaud et froid) et vérifier l'absence de fuites.

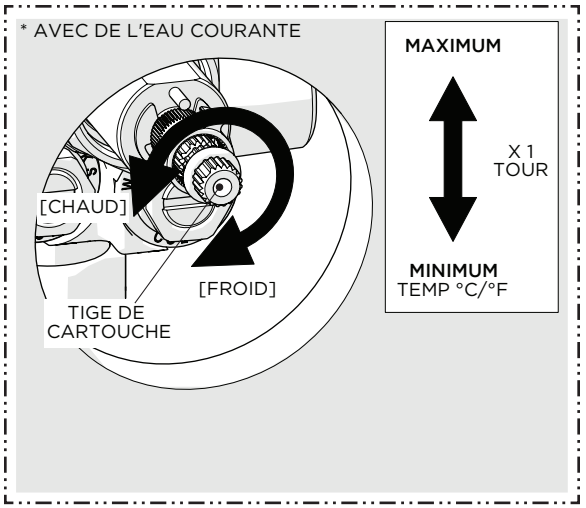

13. Ouvrir un **INVERSEUR** ou un **CORPS À ENCASTRER DE CONTRÔLE DU DÉBIT**, puis tourner lentement la TIGE DE LA CARTOUCHE dans le sens horaire pour obtenir le froid maximal, puis dans le sens antihoraire pour obtenir le chaud maximal. Vérifier qu'il existe une plage complète de températures.

    REMARQUE : Cela représente environ 1 rotation complète.

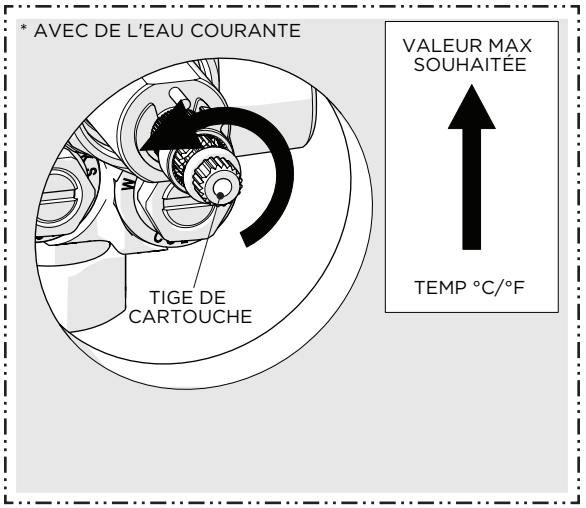

14. Avec l'eau en cours d'écoulement, tourner la TIGE de la cartouche afin de régler la température au niveau **maximal** souhaité pour le bain, vérifié à l'aide d'un thermomètre, puis couper l'eau et veiller à ne **PAS** modifier ce réglage.

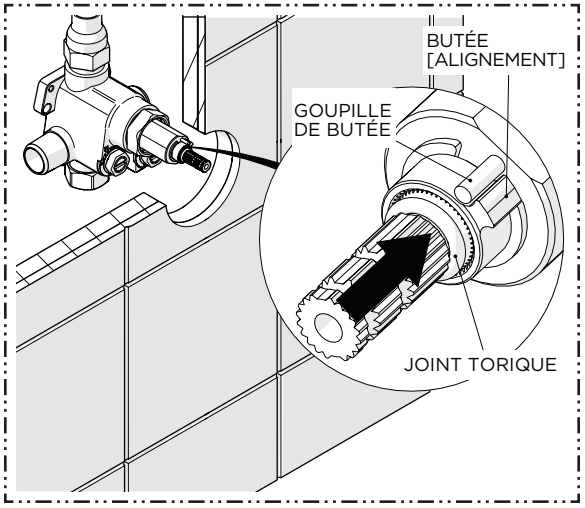

15. Faire glisser la BUTÉE DE TEMPÉRATURE et le JOINT TORIQUE vers le bas de la TIGE en veillant à aligner correctement la BUTÉE avec la GOUPILLE DE BUTÉE.

    REMARQUE : Le JOINT TORIQUE empêche la BUTÉE de glisser hors de la TIGE.

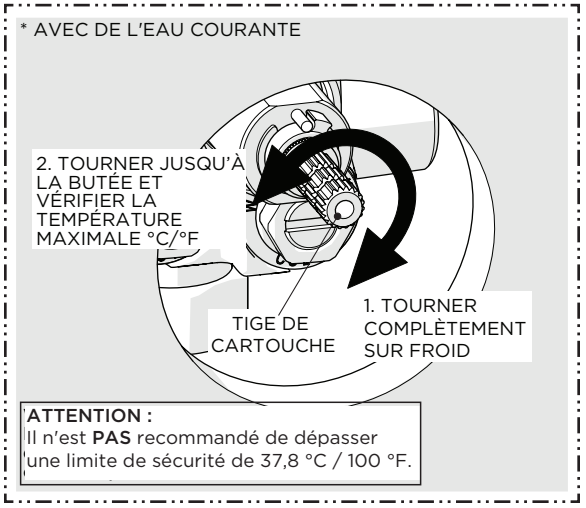

16. Tourner la TIGE de la cartouche dans le sens horaire jusqu'au froid maximum, puis dans le sens antihoraire jusqu'à la butée, et vérifier la température **maximale** souhaitée réglée à l'étape précédente.

    ATTENTION : Il n'est **PAS** recommandé de dépasser une limite de sécurité de 37,8 °C / 100 °F.

- **SI LA TEMPÉRATURE MAXIMALE DE BAIN N'EST PAS CORRECTE OU DOIT ÊTRE AJUSTÉE, RÉPÉTER LA PROCÉDURE DE RÉGLAGE.**

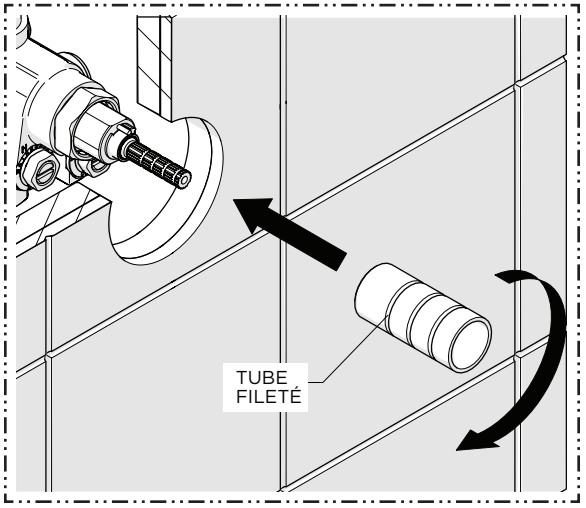

17. Revisser le TUBE FILETÉ dans l'ÉCROU DE RETENUE jusqu'à ce qu'il soit bien serré.

GUIDE D'INSTALLATION

FAÇADE DE DOUCHE THERMOSTATIQUE LUDLOW AVEC **GUTH60**

WATERWORKS

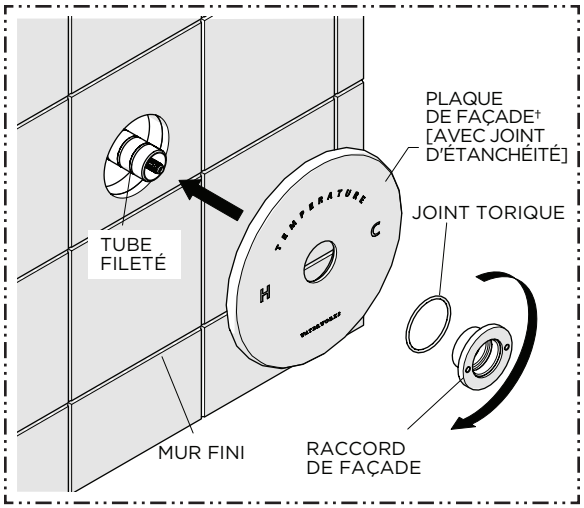

18. Maintenir fermement la PLAQUE DE FAÇADE contre le mur fini, puis serrer fermement le RACCORD DE FAÇADE sur le TUBE FILETÉ, en veillant à utiliser le JOINT TORIQUE fourni.

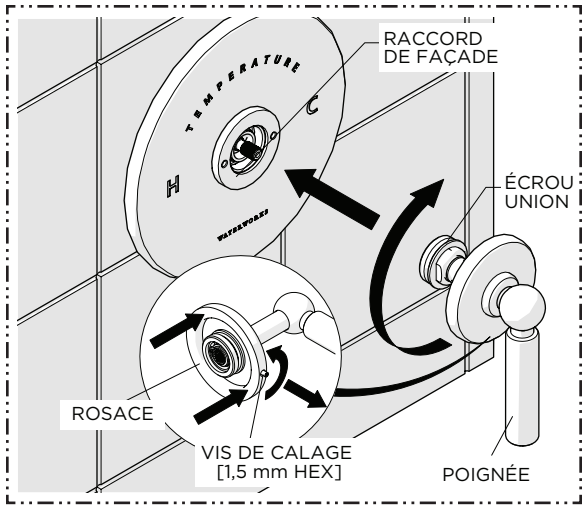

19. Desserrer [**SANS** la retirer] la VIS DE CALAGE située à la base de la ROSACE, puis faire glisser **DÉLICATEMENT** la ROSACE vers le haut de la POIGNÉE afin d'accéder à l'ÉCROU UNION.

    Avec la POIGNÉE dans l'orientation requise, visser l'ÉCROU sur le RACCORD DE FAÇADE jusqu'à la butée.

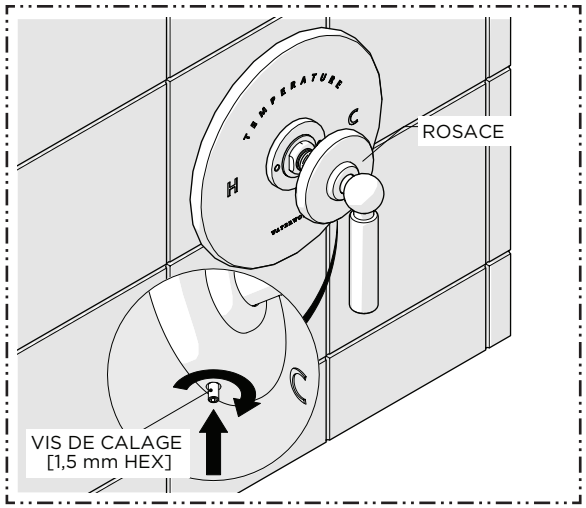

20. **DÉLICATEMENT** faire glisser la ROSACE vers le bas le long de la POIGNÉE afin de masquer le RACCORD DE FAÇADE, puis visser la VIS DE CALAGE pour maintenir la ROSACE en place.

PRÉPARATION DE L'ENCASTREMENT ET DU CORPS À ENCASTRER :

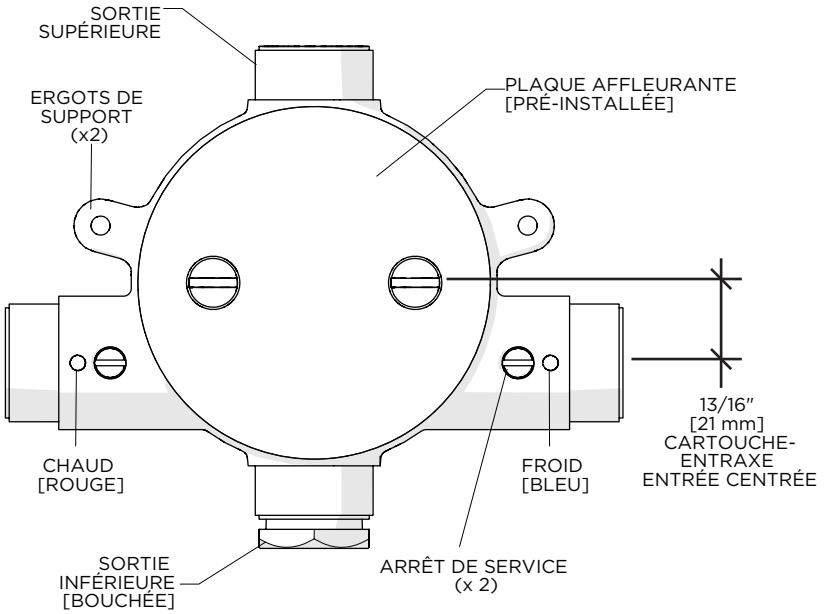

- **ATTENTION :** La profondeur d'encastrement est mesurée à partir de l'axe des entrées jusqu'à la surface du mur fini. Si le CORPS À ENCASTRER est encastré trop peu profondément, la FAÇADE ne peut pas être installée correctement.
- Le corps à encastrer est livré avec une plaque affleurante préinstallée et est prêt pour la purge des conduites d'alimentation.
- **ATTENTION :** Avant d'installer la CARTOUCHE THERMOSTATIQUE, les conduites d'alimentation DOIVENT ÊTRE purgées pour éviter le colmatage des FILTRES. Le fait de ne pas purger les conduites endommagera de manière permanente la CARTOUCHE et ANNULERA la garantie. Répéter le processus de purge si nécessaire avant l'installation finale de la FAÇADE.
- Ne retirer et ne mettre au rebut les PROTECTIONS POUR CARRELAGE que lorsque la surface murale finie (CARRELAGE ou PLAN) est terminée et que la FAÇADE est prête à être installée.

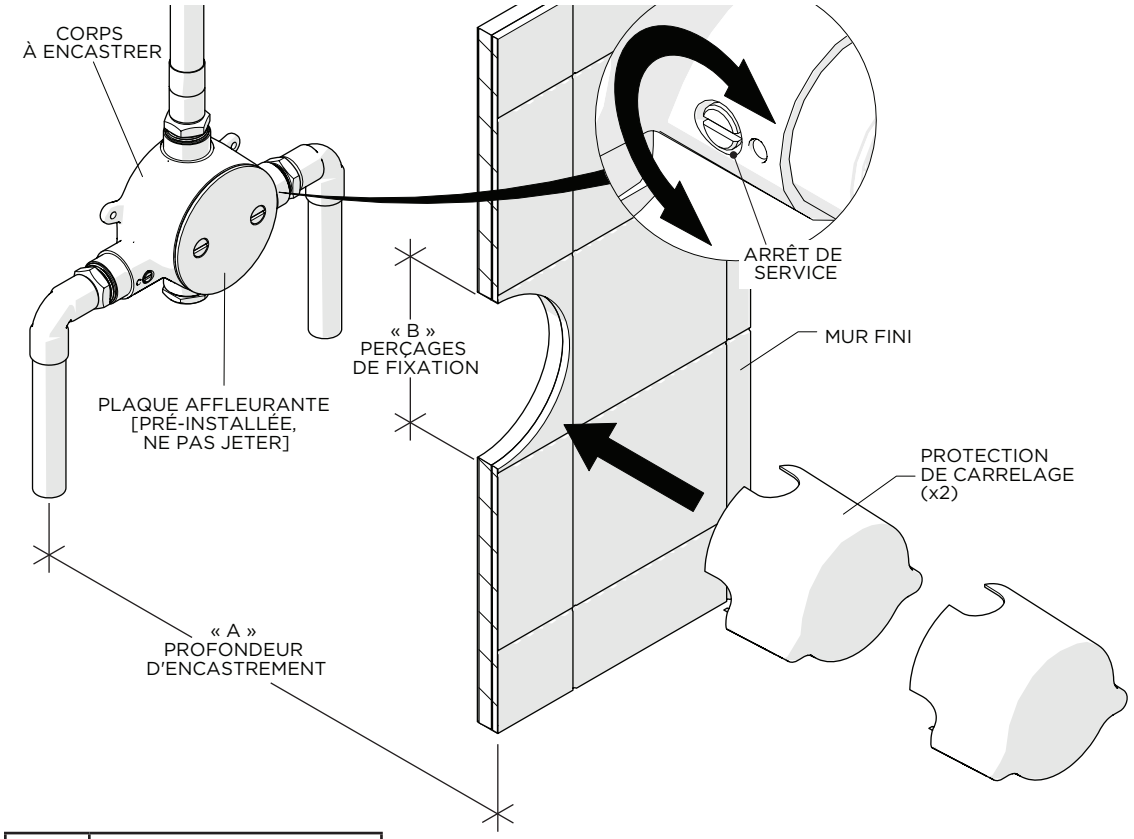

DIM	VALEUR
A	9-5/8" [244 mm] **MAX** 3-3/8" [86 mm] **MIN**
B	Ø5-1/4" [133 mm]

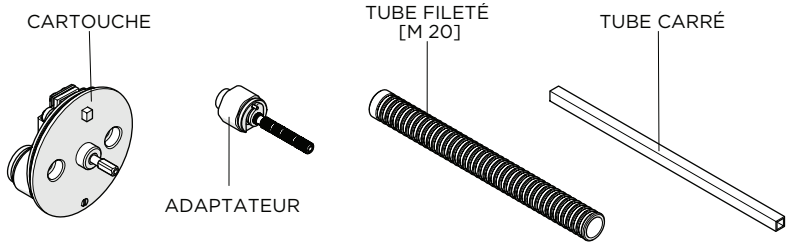

‡ **IMPORTANT** : La CARTOUCHE, l'ADAPTATEUR et les TUBES sont emballés séparément et fournis avec le CORPS À ENCASTRER. METTRE DE CÔTÉ JUSQU'À L'INSTALLATION FINALE DE LA FAÇADE !

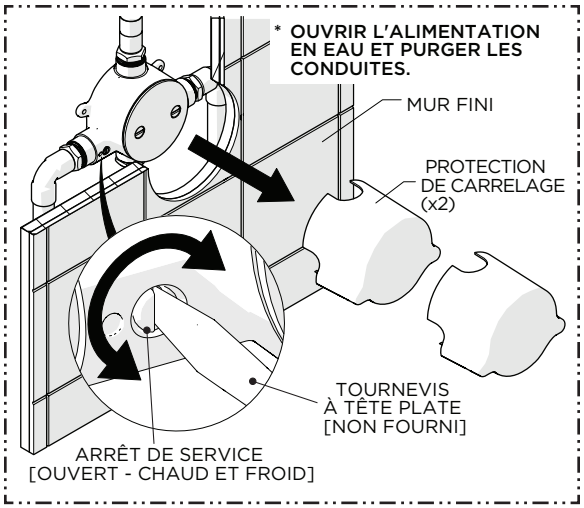

1. Ouvrir les alimentations en eau, puis retirer les PROTECTIONS DE CARRELAGE du CORPS À ENCASTRER et **OUVRIR** les ROBINETS D'ARRÊT (chaud et froid) afin de purger les conduites.

ATTENTION : LE FAIT DE NE PAS PURGER LES CONDUITES D'ALIMENTATION ENDOMMAGERA DE MANIÈRE PERMANENTE LA CARTOUCHE ET ANNULERA LA GARANTIE. RÉPÉTER LE PROCESSUS DE PURGE SI NÉCESSAIRE AVANT L'INSTALLATION FINALE DE LA FAÇADE.

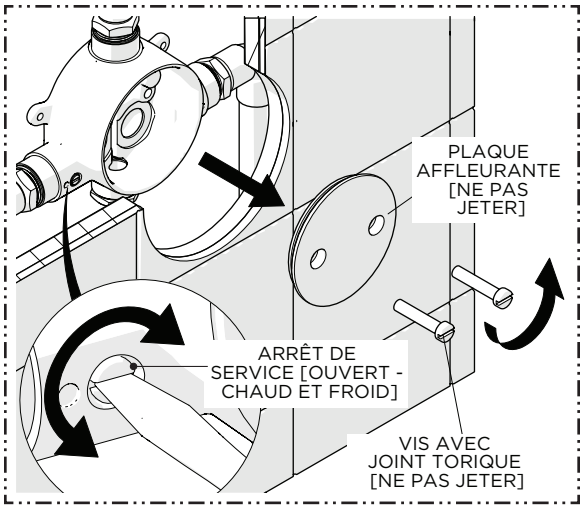

2. Une fois les conduites complètement purgées, **FERMER** les ROBINETS D'ARRÊT (chaud et froid), puis dévisser les VIS et retirer la PLAQUE AFFLEURANTE.

   REMARQUE : Ne **PAS** jeter la PLAQUE AFFLEURANTE.

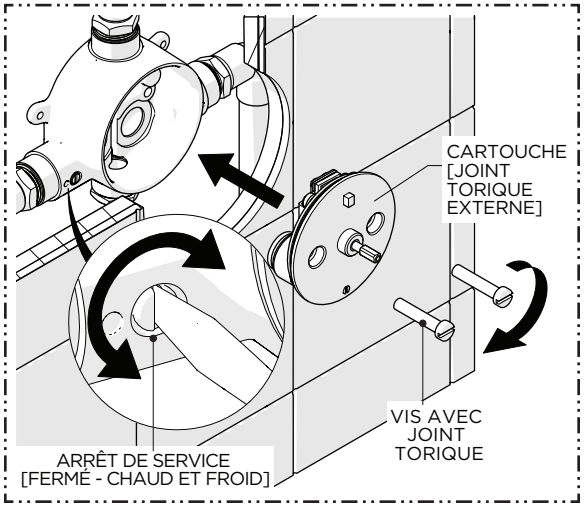

3. Insérer la CARTOUCHE dans le CORPS À ENCASTRER, puis visser et serrer fermement les VIS, rouvrir les ROBINETS D'ARRÊT et vérifier l'absence de fuites.

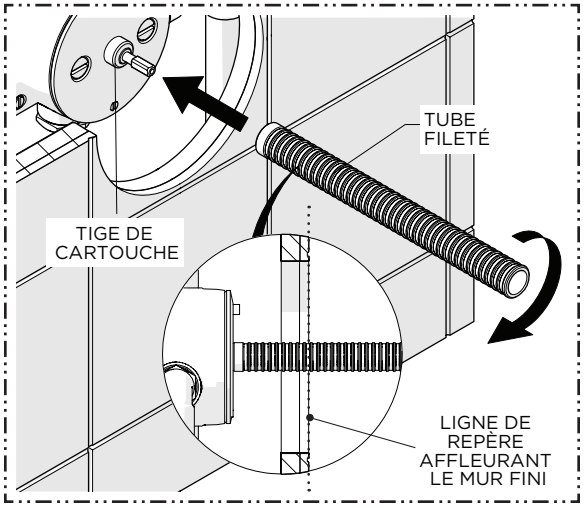

4. Visser complètement le TUBE FILETÉ [M20] sur la TIGE DE CARTOUCHE, puis marquer le TUBE à l'endroit où il dépasse du mur fini.

   REMARQUE : Une règle droite (non fournie) peut être utilisée pour marquer le TUBE.

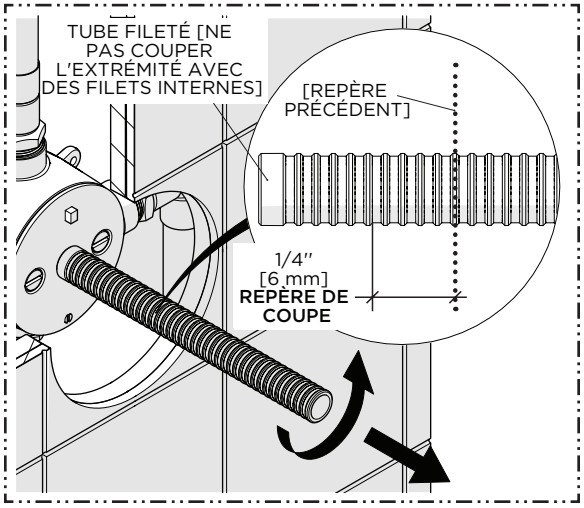

5. Retirer le TUBE FILETÉ, puis le couper à 1/4" [6 mm] **derrière** le repère précédent.

   ATTENTION : Ne pas couper l'extrémité avec les filetages internes.

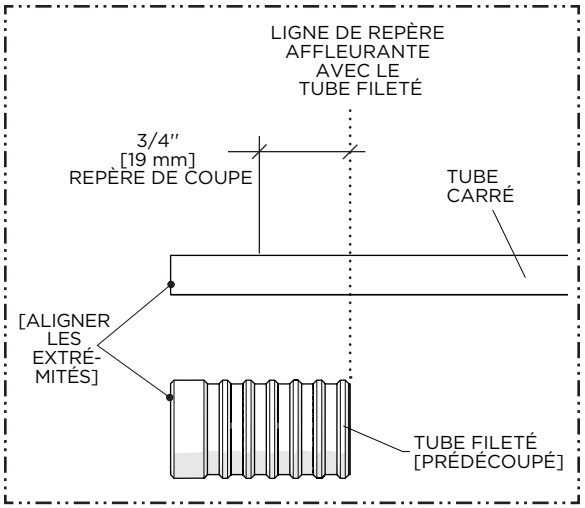

6. Aligner le TUBE FILETÉ pré-coupé avec le TUBE CARRÉ, puis marquer et couper le TUBE CARRÉ à une **longueur inférieure** de 3/4" [19 mm] par rapport au TUBE FILETÉ.

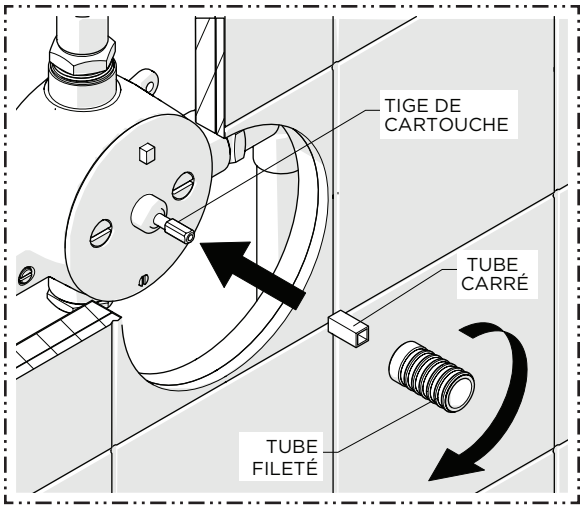

7. Faire glisser le TUBE CARRÉ sur la TIGE DE CARTOUCHE, puis visser le TUBE FILETÉ sur la TIGE jusqu'à serrage en butée.

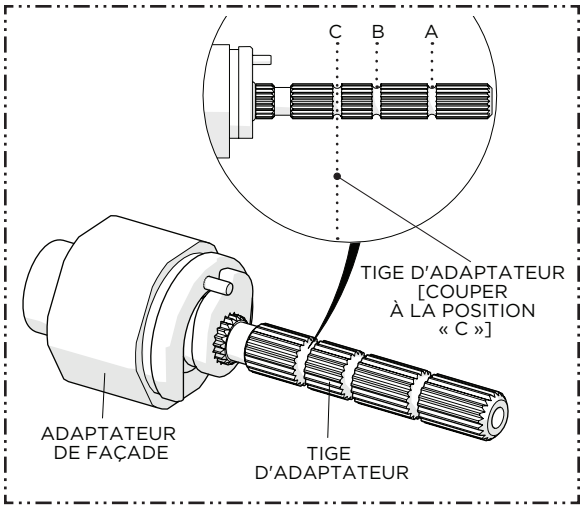

8. Avant d'installer l'ADAPTATEUR DE FAÇADE, couper la TIGE DE L'ADAPTATEUR à la position **« C », comme** indiqué.

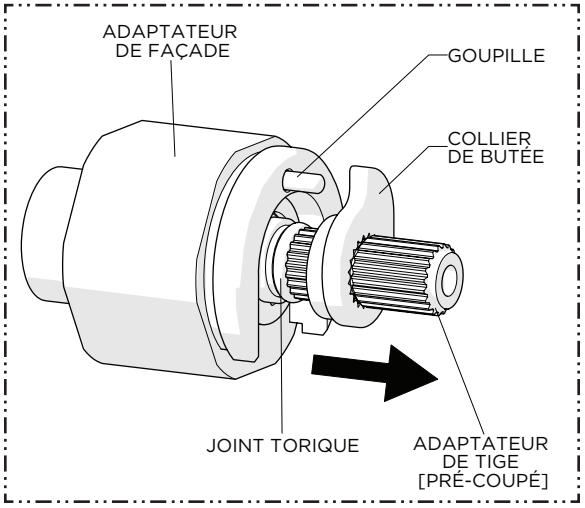

9. Après avoir coupé la TIGE DE L'ADAPTATEUR, faire glisser la BAGUE DE BUTÉE vers le haut le long de la TIGE afin qu'elle ne soit plus en contact avec la GOUPILLE. La BAGUE doit être dégagée de son logement pour permettre à l'ADAPTATEUR DE FAÇADE de se visser correctement sur le TUBE FILETÉ.

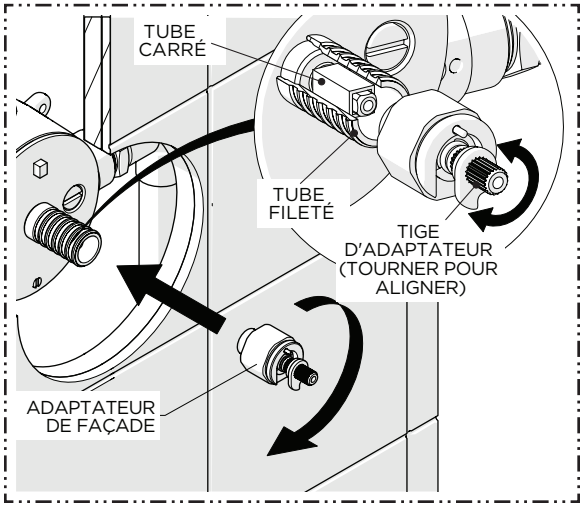

10. Visser l'ADAPTATEUR DE FAÇADE sur le TUBE FILETÉ jusqu'à la butée.

    REMARQUE : LA ROTATION DE LA TIGE D'ADAPTATEUR FACILITE SON ALIGNEMENT CORRECT AVEC LE TUBE CARRÉ.

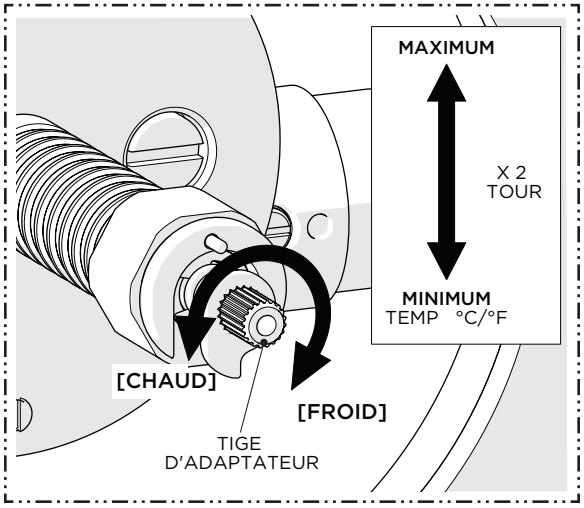

11. Ouvrir un **INVERSEUR** ou **un CORPS À ENCASTRER DE CONTRÔLE DU DÉBIT**, puis tourner lentement la TIGE D'ADAPTATEUR dans le sens horaire pour obtenir le froid maximal, puis dans le sens antihoraire pour obtenir le chaud maximal. Vérifier qu'il existe une plage complète de températures.

    REMARQUE : Cela représente environ 2 rotations complètes.

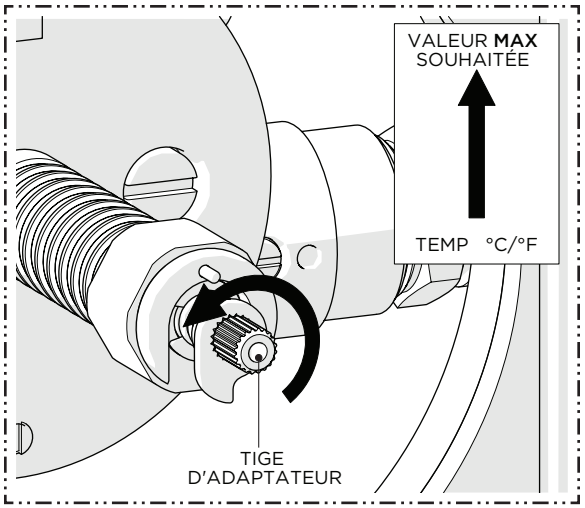

12. Avec l'eau en cours d'écoulement, tourner la TIGE D'ADAPTATEUR afin de régler la température au niveau **maximal** souhaité pour le bain, vérifié à l'aide d'un thermomètre, puis couper l'eau et veiller à ne PAS modifier ce réglage.

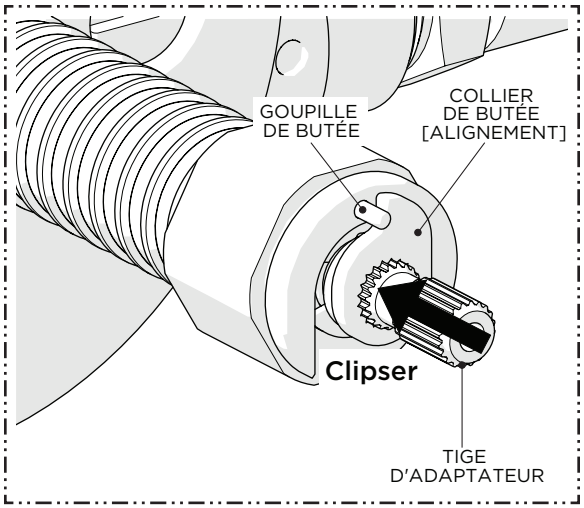

13. Faire glisser la BAGUE DE BUTÉE vers le bas de la TIGE D'ADAPTATEUR, en veillant à l'aligner correctement avec la GOUPILLE DE BUTÉE, puis appuyer fermement.

    REMARQUE : En appuyant fermement sur la BAGUE, le JOINT TORIQUE s'engage complètement dans le groove, ce qui maintient la BAGUE solidement en place.

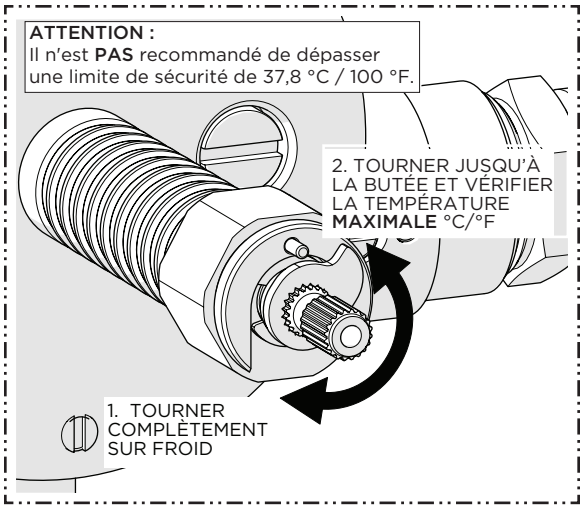

14. Tourner la TIGE D'ADAPTATEUR dans le sens horaire jusqu'au froid maximum, puis dans le sens antihoraire jusqu'à la butée, et vérifier la température **maximale** souhaitée réglée à l'étape précédente.

➢ **SI LA TEMPÉRATURE MAXIMALE DE BAIN N'EST PAS CORRECTE OU DOIT ÊTRE AJUSTÉE, RÉPÉTER LA PROCÉDURE DE RÉGLAGE.**

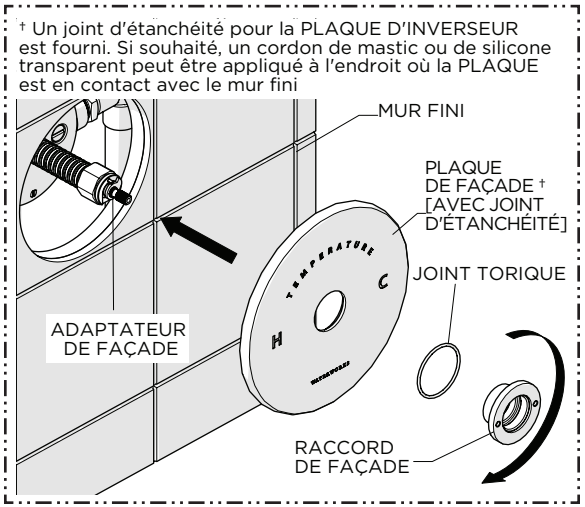

15. Maintenir fermement la PLAQUE DE FAÇADE contre le mur fini, puis serrer fermement le RACCORD DE FAÇADE sur l'ADAPTATEUR DE FAÇADE, en veillant à utiliser le JOINT TORIQUE fourni.

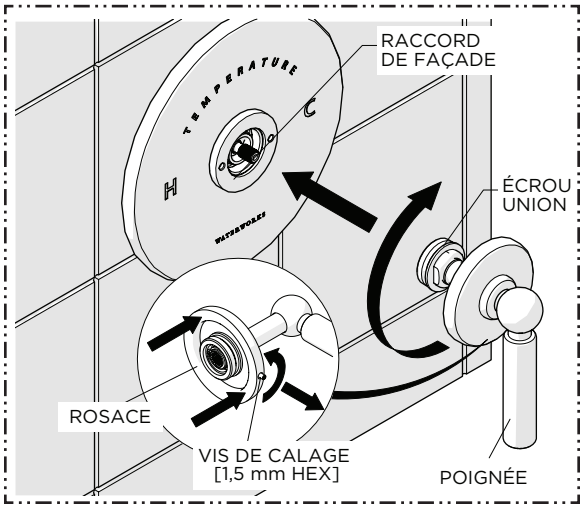

16. Desserrer [**SANS** la retirer] la VIS DE CALAGE située à la base de la ROSACE, puis faire glisser **DÉLICATEMENT** la ROSACE vers le haut de la POIGNÉE afin d'accéder à l'ÉCROU UNION

    Avec la POIGNÉE dans l'orientation requise, visser l'ÉCROU sur le RACCORD DE FAÇADE jusqu'à la butée.

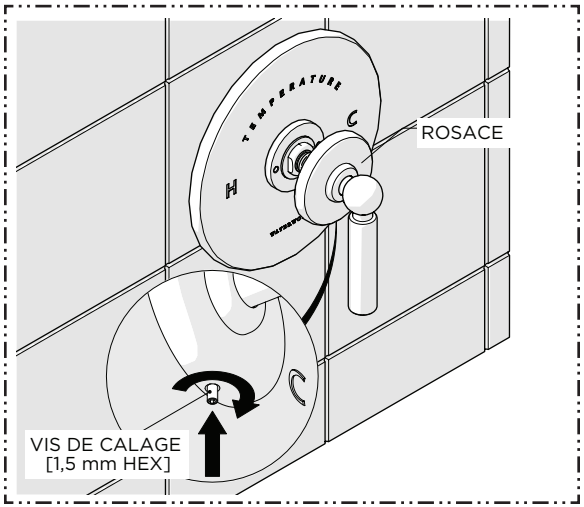

17. **DÉLICATEMENT** faire glisser la ROSACE vers le bas le long de la POIGNÉE afin de masquer le RACCORD DE FAÇADE, puis visser la VIS DE CALAGE pour maintenir la ROSACE en place.

GUIDE D'INSTALLATION

FAÇADE DE CONTRÔLE DU DÉBIT LUDLOW AVEC **GUVC16/17/18/19**

WATERWORKS

- **ATTENTION :** La profondeur d'encastrement est mesurée à partir de l'axe des entrées jusqu'à la surface du mur fini. Si le CORPS À ENCASTRER est encastré trop peu profondément, la FAÇADE ne peut pas être installée correctement.
- Ne retirer et ne mettre au rebut la PROTECTION POUR CARRELAGE que lorsque la surface murale finie (CARRELAGE ou PLAN) est terminée et que la FAÇADE est prête à être installée.

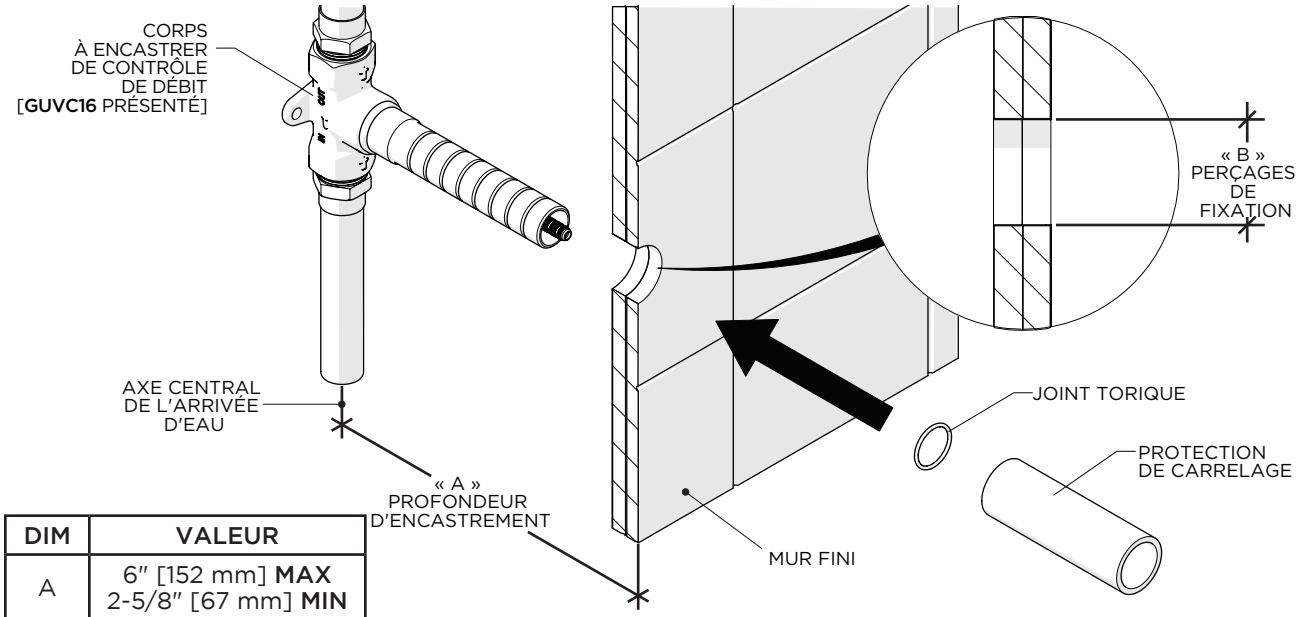

DIM	VALEUR
A	6″ [152 mm] **MAX** 2-5/8″ [67 mm] **MIN**
B	Ø1-3/8″ [35 mm]

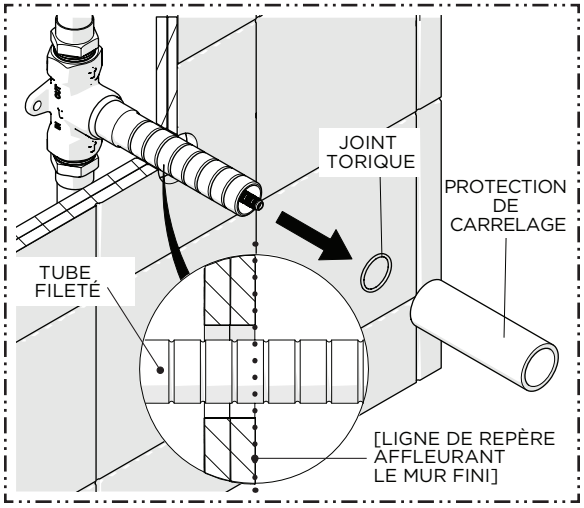

1. Retirer la PROTECTION POUR CARRELAGE lorsque vous êtes prêt à installer la FAÇADE, puis marquer le TUBE FILETÉ à l'endroit où il dépasse du mur fini.

   REMARQUE : Une règle droite (non fournie) peut être utilisée pour marquer le TUBE.

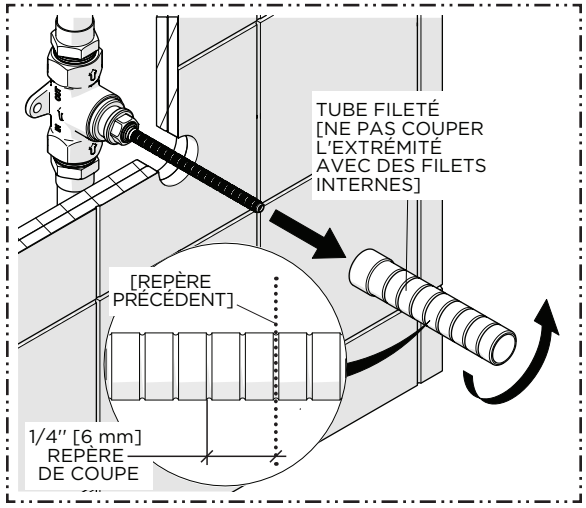

2. Retirer le TUBE FILETÉ puis le couper à 1/4″ [6 mm] **derrière** la marque précédente afin que le TUBE soit en retrait de 1/4″ [6 mm] dans la surface du mur fini.

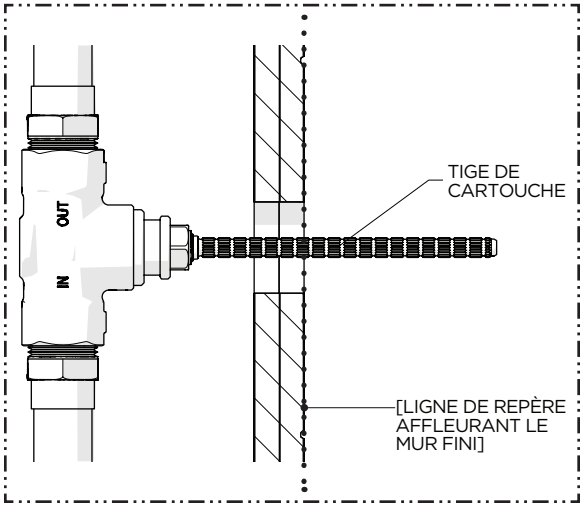

3. Marquer la TIGE DE LA CARTOUCHE à l'endroit où elle dépasse du mur fini.

   REMARQUE : Une règle droite (non fournie) peut être utilisée pour marquer la tige de la CARTOUCHE.

GUIDE D'INSTALLATION
FAÇADE DE CONTRÔLE DU DÉBIT LUDLOW AVEC **GUVC16/17/18/19**

WATERWORKS

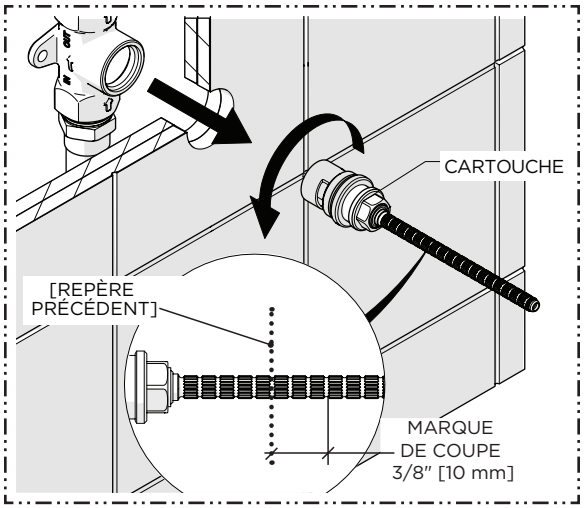

4. Retirer la CARTOUCHE à l'aide d'une clé à douille pour robinet de douche 21/32" [17 mm] (non fournie), puis couper la TIGE DE CARTOUCHE à 3/8" [10 mm] **au-delà** du repère précédent afin que la tige dépasse de 3/8" [10 mm] du mur fini.

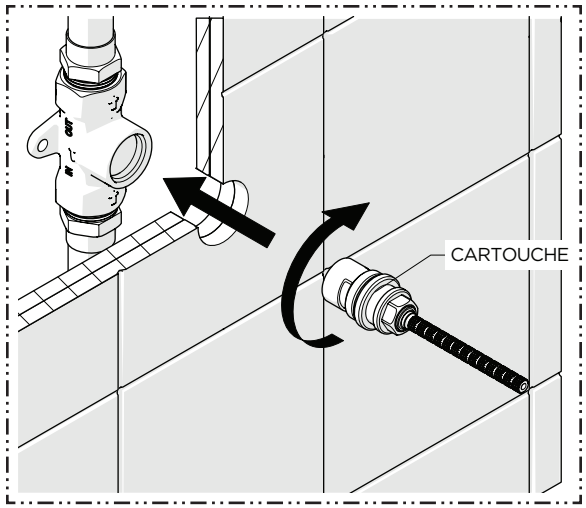

GUVC18 & GUVC19 UNIQUEMENT :

5. Revisser et serrer fermement la CARTOUCHE dans le CORPS À ENCASTRER.

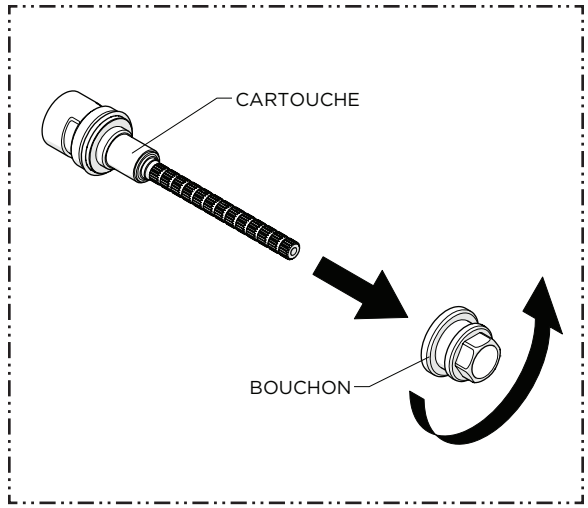

ÉTAPES 6 - 10 GUVC16 & GUVC17 UNIQUEMENT : ALIGNEMENT DES POIGNÉES.

6. Après avoir coupé la TIGE DE CARTOUCHE, dévisser le BOUCHON de la cartouche s'il n'a pas déjà été démonté lors du retrait du corps à encastrer.

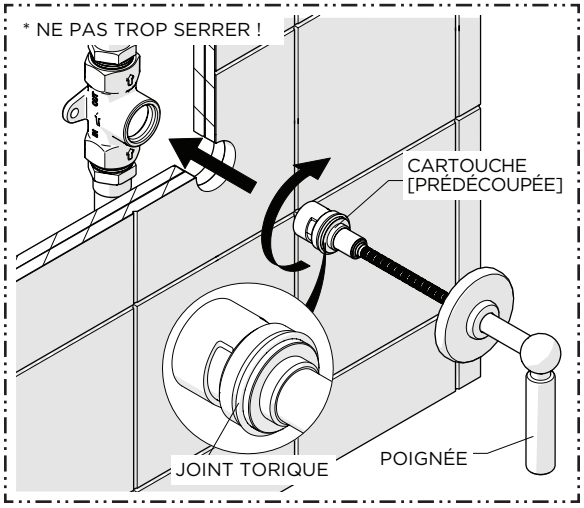

7. À l'aide de la POIGNÉE, revisser la CARTOUCHE dans le corps à encastrer jusqu'à obtenir une résistance **perceptible**.

   REMARQUE : S'assurer que le JOINT TORIQUE de la cartouche n'est pas endommagé et est correctement positionné.

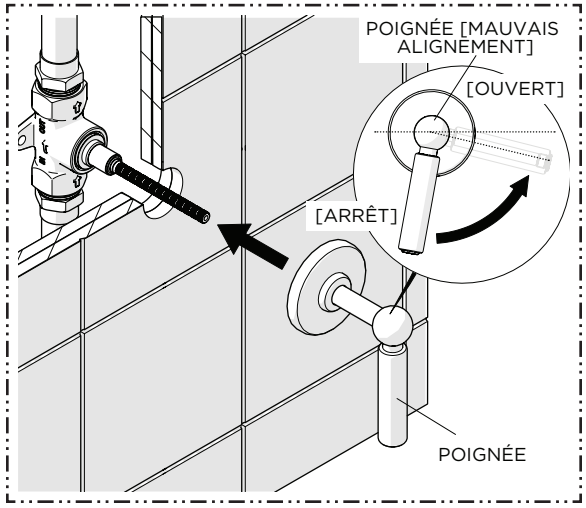

8. Retirer et replacer la POIGNÉE pour la positionner aussi près que possible de la position « OFF », puis tourner la POIGNÉE d'un quart de tour jusqu'à la position « OPEN » en veillant à NE PAS dévisser la CARTOUCHE.

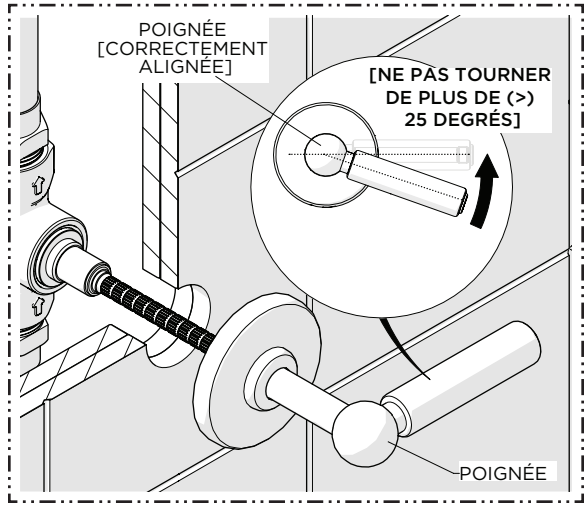

9. **Si nécessaire**, continuez à tourner prudemment la POIGNÉE dans le sens inverse des aiguilles d'une montre pour obtenir un alignement correct. Ne **pas** tourner/dévisser la CARTOUCHE de plus de 25 degrés.

   REMARQUE : Répéter les étapes 7 et 8 si la CARTOUCHE est trop dévissée.

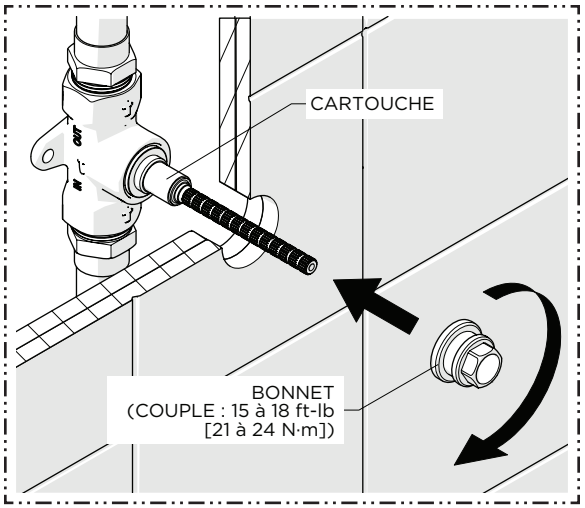

10. Retirer la POIGNÉE, puis revisser et serrer fermement le BOUCHON sur la CARTOUCHE.

    REMARQUE : Le BOUCHON doit être serré à un couple compris entre 21 et 24 N•m [15 et 18 ft-lb].

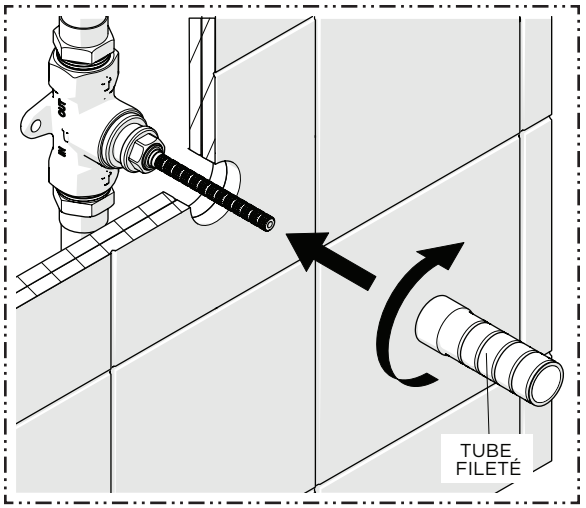

11. Revisser et serrer fermement le TUBE FILETÉ sur la CARTOUCHE jusqu'à ce qu'il soit en butée.

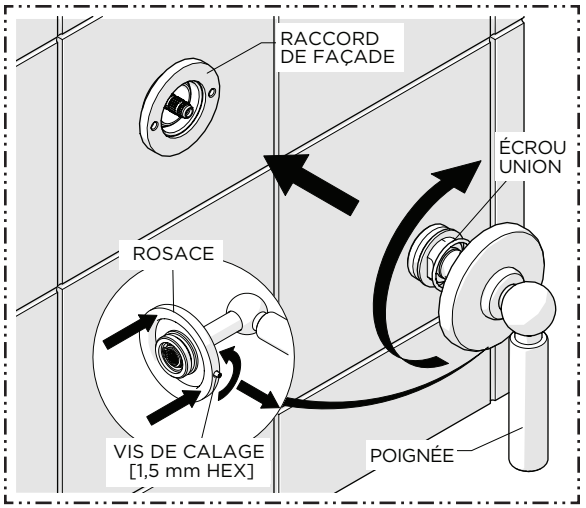

12. Desserrer [**SANS** la retirer] la VIS DE CALAGE située à la base de la ROSACE, puis faire glisser **DÉLICATEMENT** la ROSACE vers le haut de la POIGNÉE afin d'accéder à l'ÉCROU UNION

    Avec la POIGNÉE dans l'orientation requise, visser l'ÉCROU sur le RACCORD DE FAÇADE jusqu'à la butée.

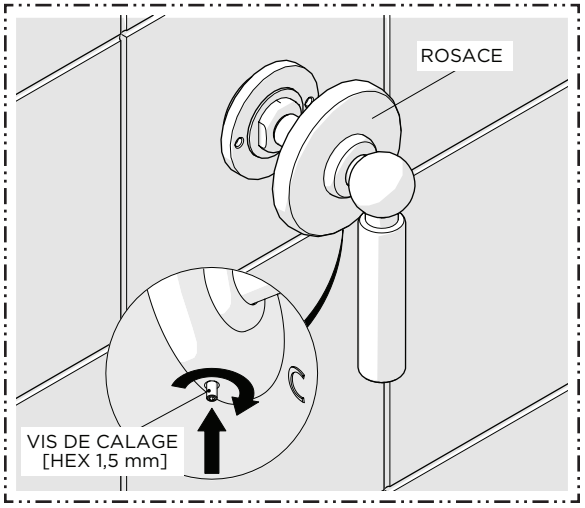

13. **DÉLICATEMENT** faire glisser la ROSACE vers le bas le long de la POIGNÉE afin de masquer le RACCORD DE FAÇADE, puis visser la VIS DE CALAGE pour maintenir la ROSACE en place.

GUIDE D'INSTALLATION
FAÇADE D'INVERSEUR LUDLOW AVEC **GUDV2T/3T**

WATERWORKS

- **ATTENTION :** La profondeur d'encastrement est mesurée à partir de l'axe des entrées jusqu'à la surface du mur fini. Si le CORPS À ENCASTRER est encastré trop peu profondément, la FAÇADE ne peut pas être installée correctement.
- Les composants de la FAÇADE DE ROBINET D'ARRÊT DE L'INVERSEUR (c'est-à-dire la POIGNÉE et la PLAQUE DE FAÇADE) sont emballés séparément.
- Ne retirer et ne mettre au rebut la PROTECTION POUR CARRELAGE que lorsque la surface murale finie (CARRELAGE ou PLAN) est terminée et que la FAÇADE est prête à être installée.

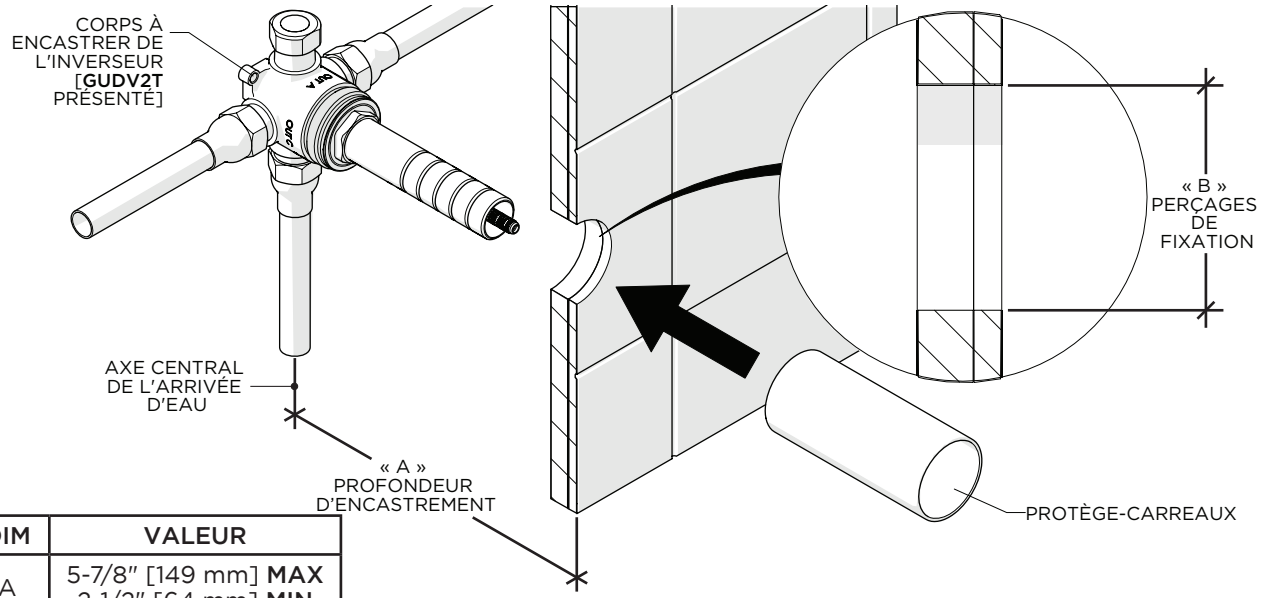

DIM	VALEUR
A	5-7/8″ [149 mm] **MAX** 2-1/2″ [64 mm] **MIN**
B	Ø 2″ [51 mm]

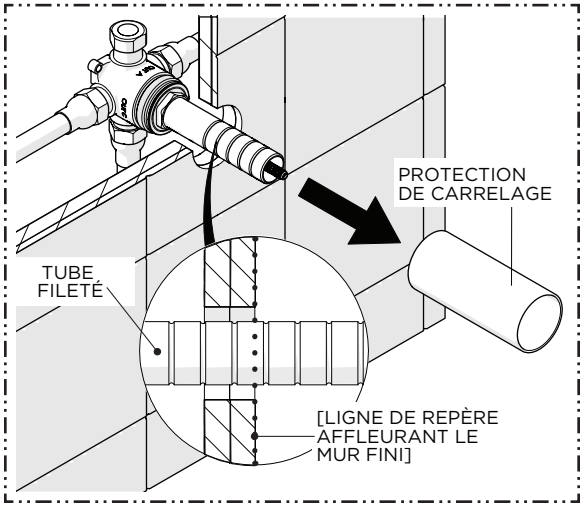

1. Retirer la PROTECTION POUR CARRELAGE lorsque vous êtes prêt à installer la FAÇADE, puis marquer le TUBE FILETÉ à l'endroit où il dépasse du mur fini.

   REMARQUE : Une règle droite (non fournie) peut être utilisée pour marquer le TUBE.

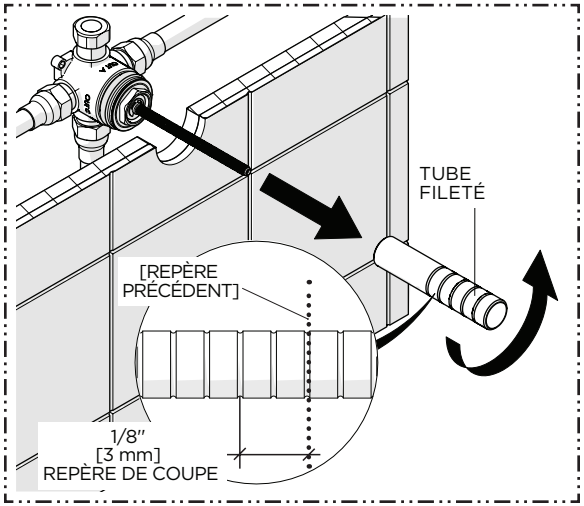

2. Retirer le TUBE FILETÉ puis le couper à 1/8″ [3 mm] **derrière** la marque précédente afin que le TUBE s'enfonce de 1/8″ [3 mm] dans la surface du mur fini.

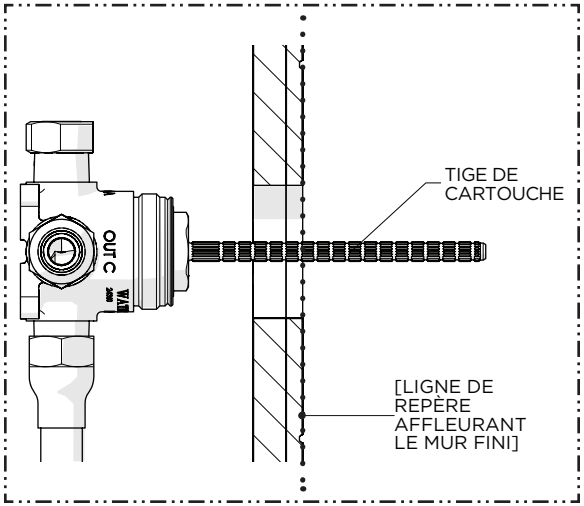

3. Marquer la TIGE DE LA CARTOUCHE à l'endroit où elle dépasse du mur fini.

   REMARQUE : Une règle droite (non fournie) peut être utilisée pour marquer la tige de la CARTOUCHE.

GUIDE D'INSTALLATION
FAÇADE D'INVERSEUR LUDLOW AVEC **GUDV2T/3T**

WATERWORKS

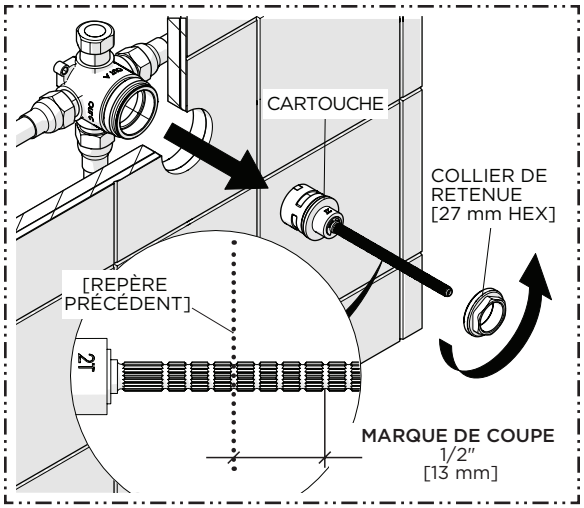

4. Dévisser le COLLIER DE RETENUE et retirer la CARTOUCHE, puis couper la TIGE DE LA CARTOUCHE à 1/2" [13 mm] **au-delà** de la marque précédente de façon à ce que la TIGE dépasse de 1/2" [13 mm] de la surface finie du mur.

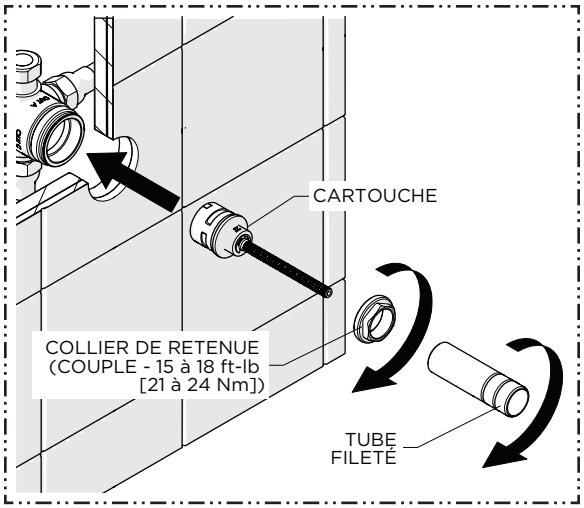

5. Réinsérer la CARTOUCHE dans le CORPS À ENCASTRER, puis visser et serrer fermement le COLLIER DE RETENUE au couple spécifié indiqué.

   Revisser le TUBE FILETÉ dans le COLLIER DE RETENUE jusqu'à ce qu'il soit bien serré.

† Un joint d'étanchéité pour la PLAQUE D'INVERSEUR est fourni. Si souhaité, un cordon de mastic ou de silicone transparent peut être appliqué à l'endroit où la PLAQUE est en contact avec le mur fini.

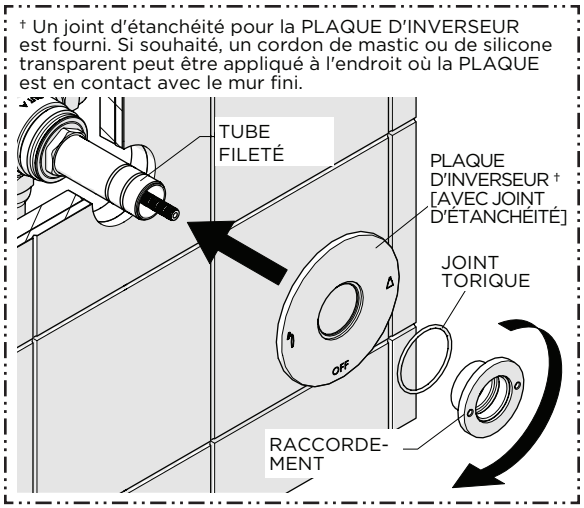

6. Maintenir fermement la PLAQUE D'INVERSEUR contre le mur fini, puis visser et serrer fermement le RACCORD DE FAÇADE sur le TUBE FILETÉ, en veillant à utiliser le JOINT TORIQUE fourni.

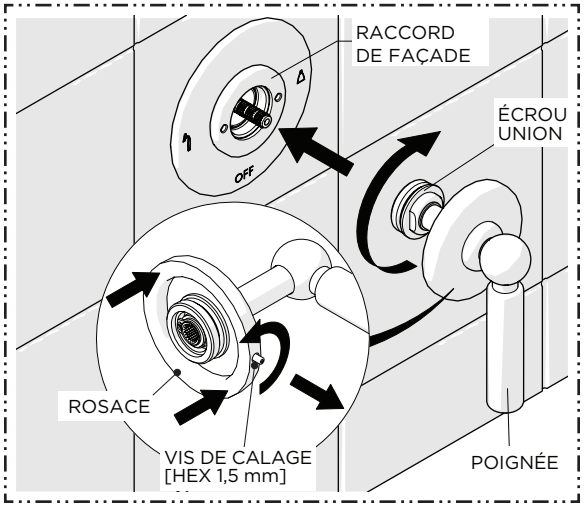

7. Desserrer [**SANS** la retirer] la VIS DE CALAGE située à la base de la ROSACE, puis faire glisser **DÉLICATEMENT** la ROSACE vers le haut de la POIGNÉE afin d'accéder à l'ÉCROU UNION

   Avec la POIGNÉE dans l'orientation requise, visser l'ÉCROU sur le RACCORD DE FAÇADE jusqu'à la butée.

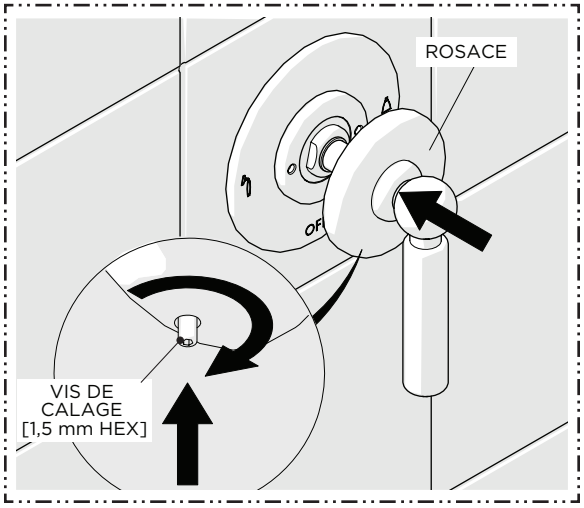

8. **DÉLICATEMENT** faire glisser la ROSACE vers le bas le long de la POIGNÉE afin de masquer le RACCORD DE FAÇADE, puis visser la VIS DE CALAGE pour maintenir la ROSACE en place.